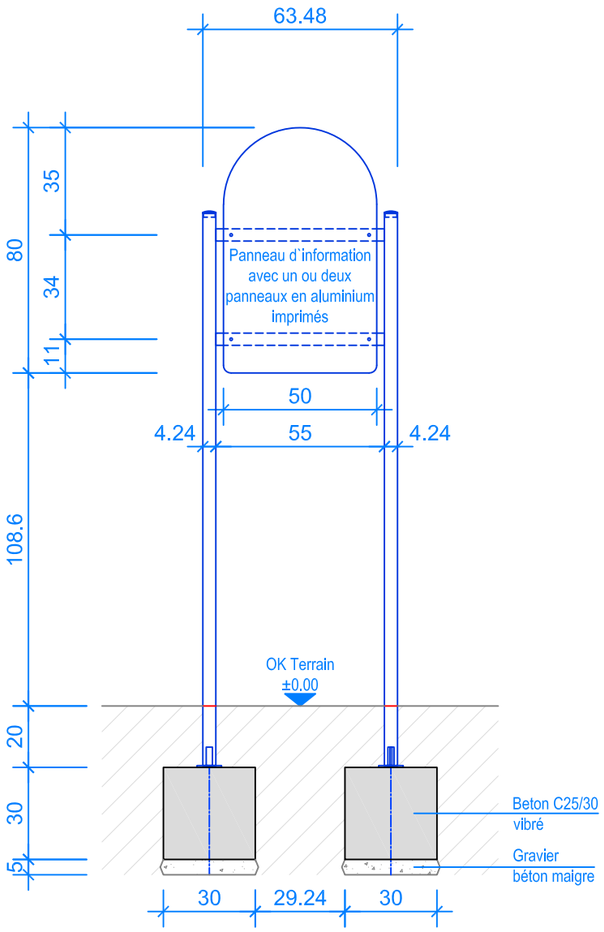

VUE 1:20
PANNEAU D`INFORMATION

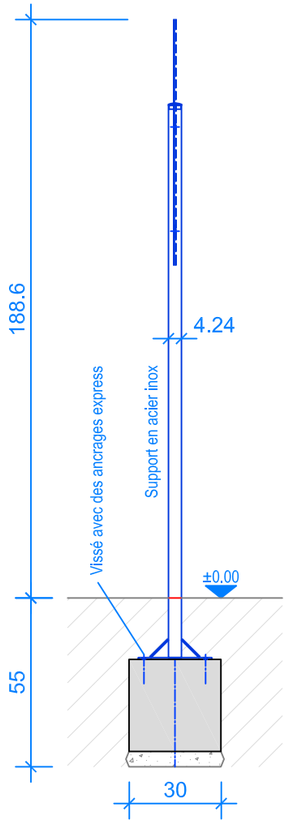

COUPE 1:20
PANNEAU D`INFORMATION

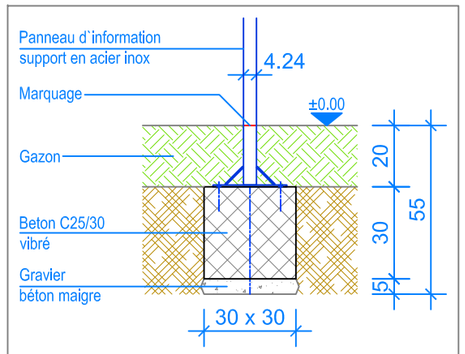

COUPE 1:20
FONDATION PANNEAU D`INFORMATION

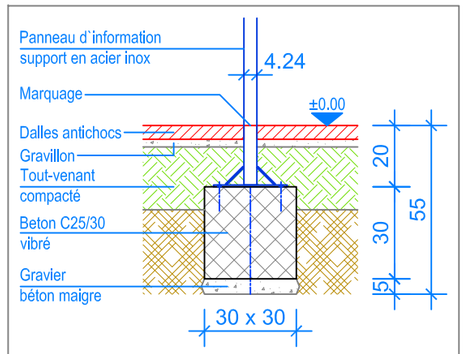

COUPE 1:20
FONDATION PANNEAU D`INFORMATION

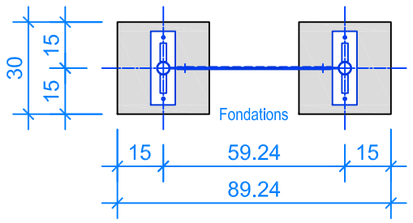

PLAN 1:20
PANNEAU D`INFORMATION

INSTRUCTION DE MONTAGE:

1. Creuser 2 trous de 30 x 30 x 55 cm (2x) et remblayer le fond avec du gravier / béton maigre, épaisseur environ 5 cm.
2. Bétonner la fondation avec du béton C25/30 vibré jusqu'à -20 cm du niveau fini du terrain.
3. Laisser le béton prendre.
4. Placez le panneau d'information sur les fondations, alignez-le et vissez-le.

CHECK-LISTE MATERIEL LIVRE:

- 1 Panneau d'information, y compris les vis et l'ancrage express

Fuchs Thun AG
Tempelstrasse 11, CH-3608 Thun
Tel. 033 334 30 00
Internet: www.fuchsthun.ch
E-Mail: info@fuchsthun.ch
Conseil et vente Suisse romande
Tél. 079 314 64 50

Objekt:	Instructions de montage gazon et dalles antichocs: 5.29.15+16 Panneau d`information		
Dat.: 27.07.2021	Rev.: 15.09.2023	Pl.Nr.: 5.29.15+16	
Gez.: M. Trüeb	Rev.: 26.07.2024	Mst.: 1:20	