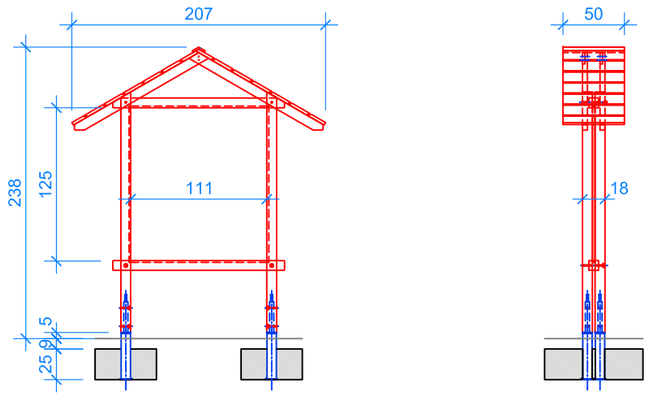

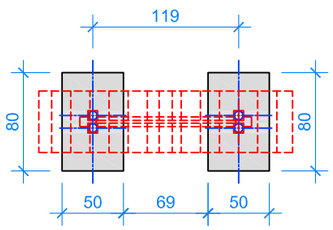

Mst: 1:50

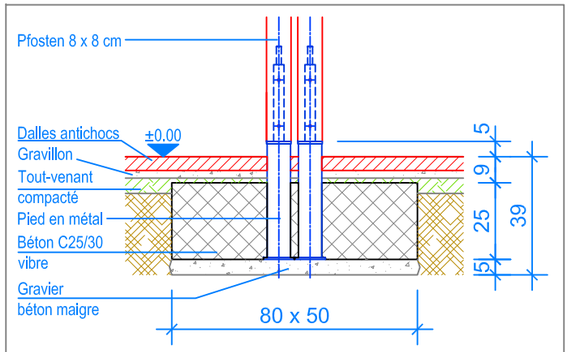

COUPE 1:20
FONDATION PANNEAU D'INFORMATION

INSTRUCTIONS DE MONTAGE:

1. Creuser 2 trous de 50 x 80 x 39 cm et remblayer le fond avec du gravier/béton maigre, épaisseur env. 5 cm.
2. Placer le panneau d'information (poteaux en acier) dans l'excavation. Bétonner (C25/30 vibré) les 2 fondations 50 x 80 x 25 cm.
   Remplire de béton C25/30 vibré jusqu'à - 9 cm du niveau fini du terrain.
3. Laisser le béton prendre.

CHECK-LIST MATERIEL LIVRE:

- 1 Panneau d'information

Fuchs Thun AG
Tempelstrasse 11, CH-3608 Thun
Tel. 033 334 30 00
Internet: www.fuchsthun.ch
E-Mail: info@fuchsthun.ch
Consell et vente Sulsse romande
Tél. 079 314 64 50

Objekt:	Instructions de montage dalles antichocs: 5.29.05 Panneau d'information Vernier		
Dat.:	21.12.2012	Rev.: 26.07.2024 - MT	Pl.Nr.: 5.29.05
Gez.:	Silvia Meyer	Rev.: -	Mst.: 1:50 / 1:20