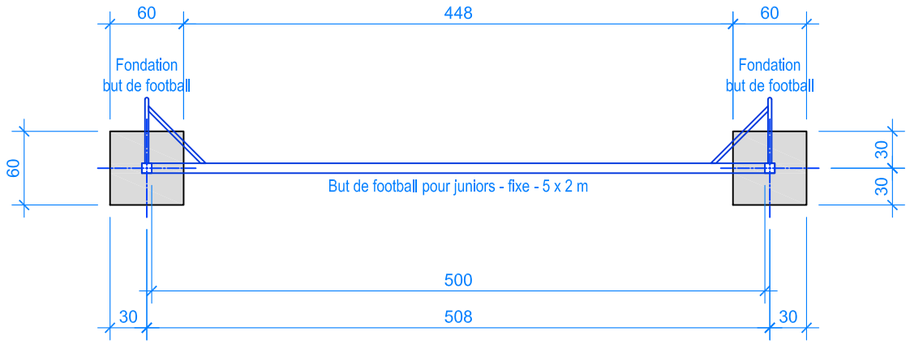

PLAN 1:50

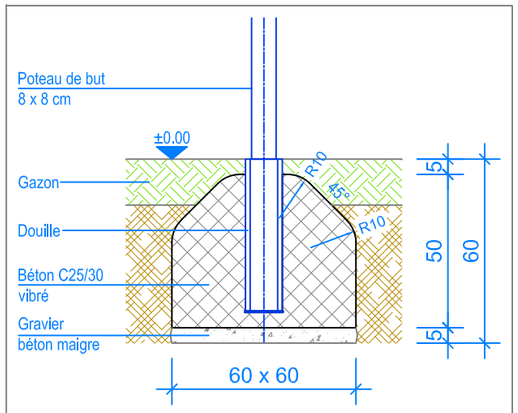

COUPE 1:20
FONDATION BUT DE FOOTBALL

INSTRUCTIONS DE MONTAGE:

1. Creuser deux trou de 60 x 60 x 60 cm pour les fondations.
   Remblayer le fond des trous ainsi réalisé avec un empierrement de 5 cm en gravier / béton maigre.
2. Poser le but dans les trous et mettre à niveau (OK douilles = OK Terrain).
3. Bétonner (C25/30 vibré) jusqu`à - 5 cm niveau fini du terrain.
4. Laisser le béton prendre.

CHECK-LIST MATERIEL LIVRE:

- 1 But de football démonter, dans 2 cartons
- 2 Douilles avec des couvercle

Fuchs Thun AG
Tempelstrasse 11, CH-3608 Thun
Tel. 033 334 30 00
Internet: www.fuchsthun.ch
E-Mail: info@fuchsthun.ch
Conseil et vente Suisse romande
Tél. 079 314 64 50

Objekt:	Instructions de montage avec du gazon: 4.02.20 But de football pour juniors fixe - 5 x 2 m avec douilles (sans filet)		
Dat.: 21.11.2013		Rev.: 13.06.2024 - MT	Pl.Nr.: 4.02.20
Gez.: Silvia Meyer		Rev.: -	Mst.: 1:50 / 1:20