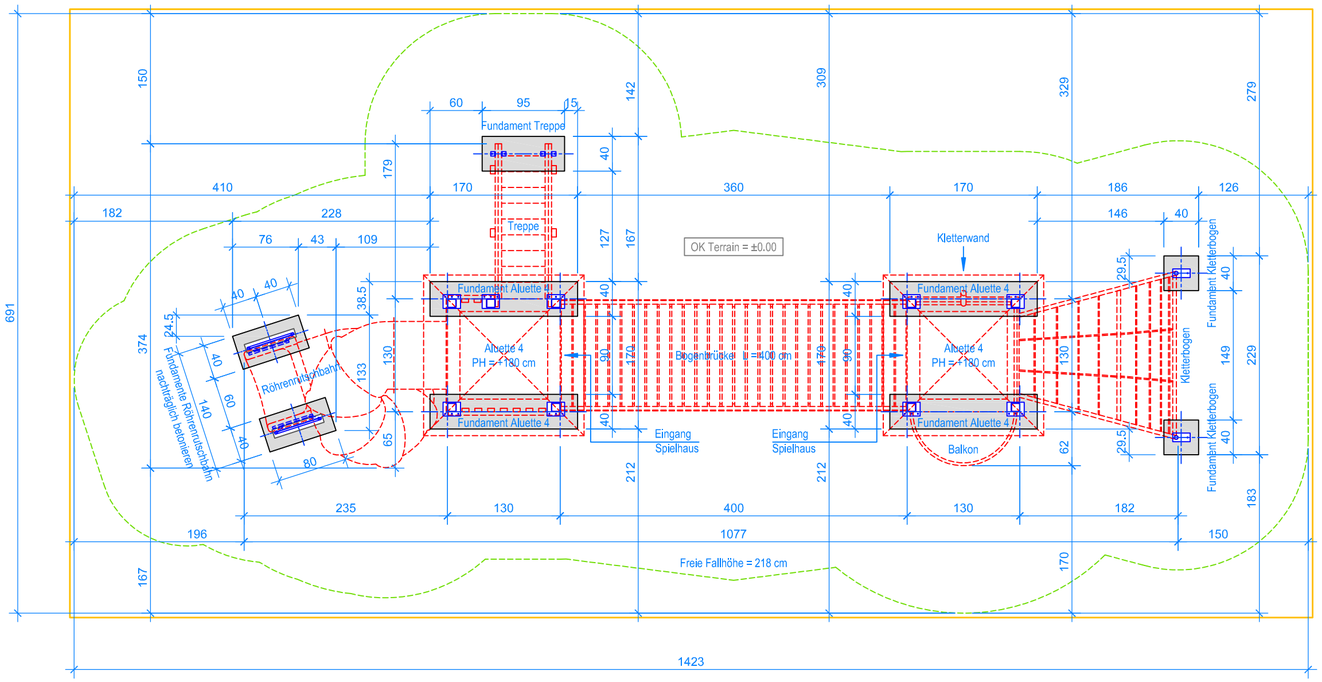

GRUNDRISS 1:50

Aussenkante loses Schüttgut
Fallraum

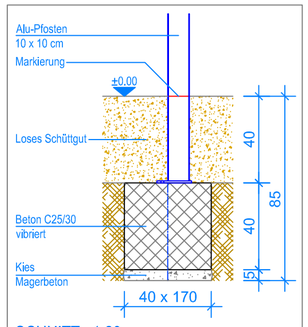

SCHNITT 1:20
FUNDAMENT ALUETTE 4

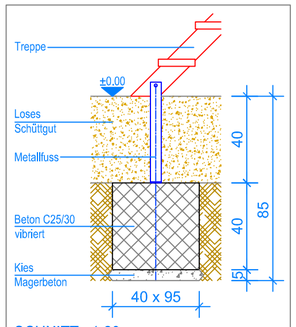

SCHNITT 1:20
FUNDAMENT TREPPE

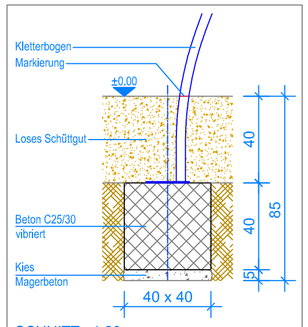

SCHNITT 1:20
FUNDAMENT KLETTERBOGEN

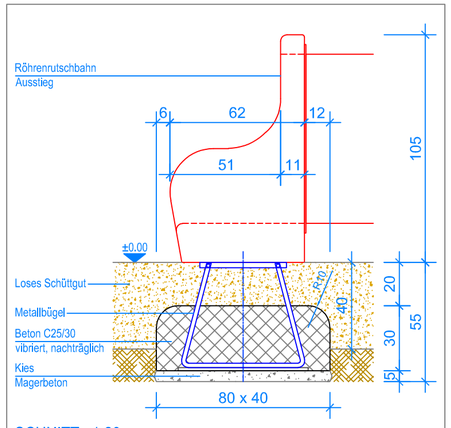

SCHNITT 1:20
FUNDAMENT RÖHRENRUTSCHBAHN

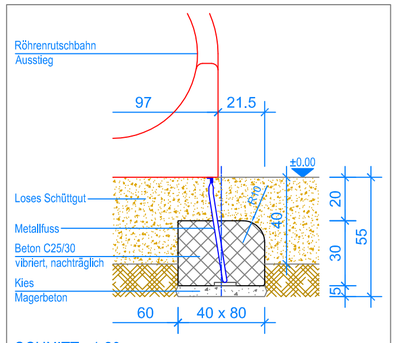

SCHNITT 1:20
FUNDAMENT RÖHRENRUTSCHBAHN

Fuchs Thun AG
Tempelstrasse 11, CH-3608 Thun
Tel. 033 334 30 00
Internet: www.fuchsthun.ch
E-Mail: info@fuchsthun.ch
Consell et vente Suisse romande
Tél. 079 314 64 50

Objekt:	Fundamentplan loses Schüttgut: 3.67.16 Spielanlage Muri				
Dat.:	06.08.2013	Rev.:	16.06.2020 - MT	PLNr.:	3.67.16
Gez.:	Silvia Meyer	Rev.:	12.06.2024 - MT	Mst.:	1:50 / 1:20