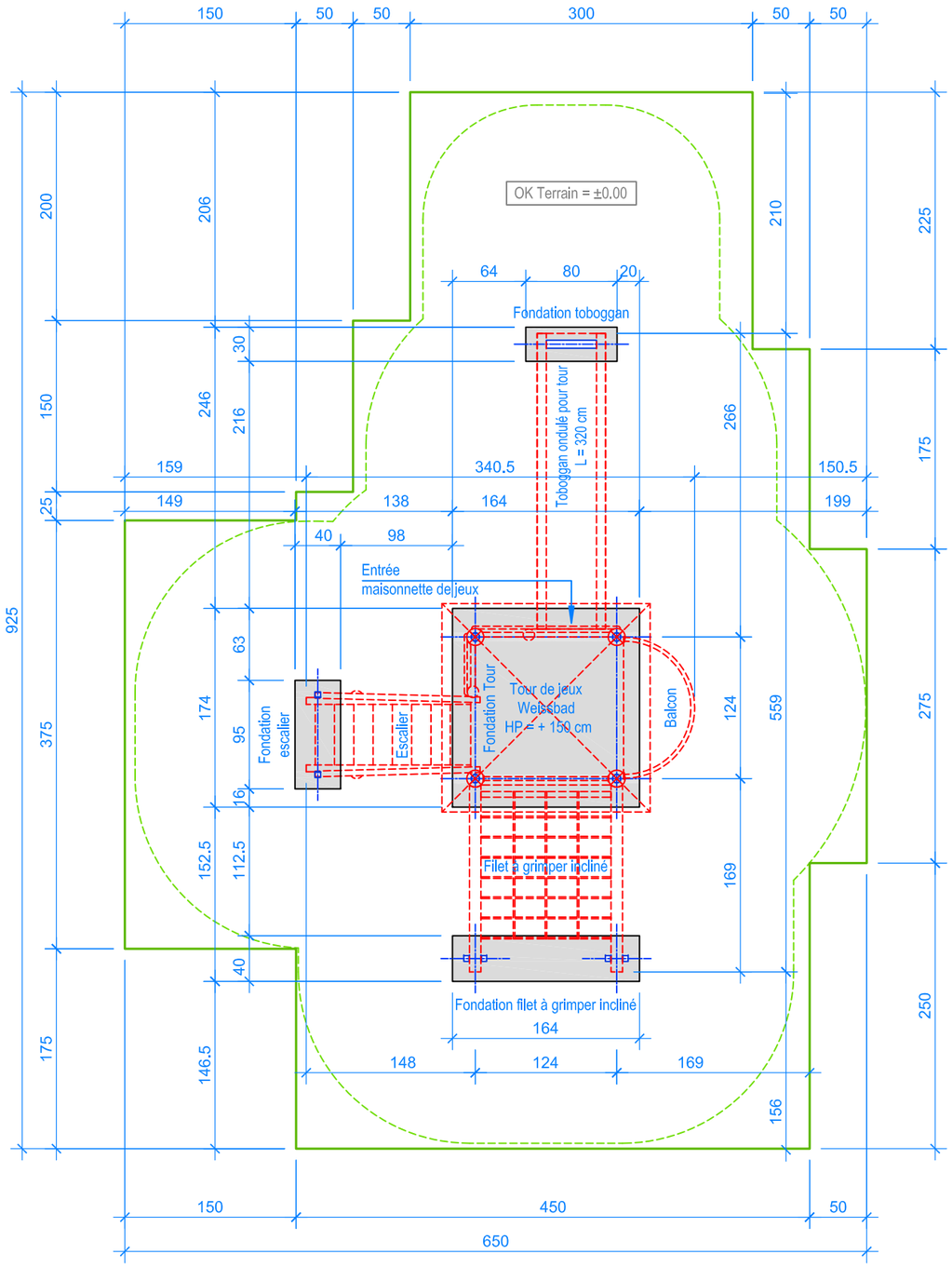

PLAN 1:50

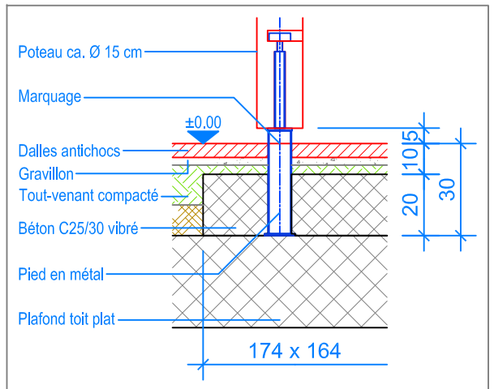

COUPE 1:20
FONDATION TOUR

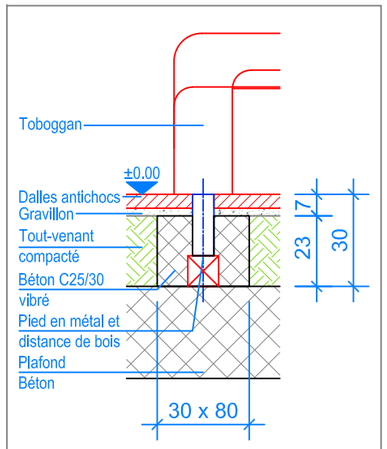

COUPE 1:20
FONDATION TOBOGGAN

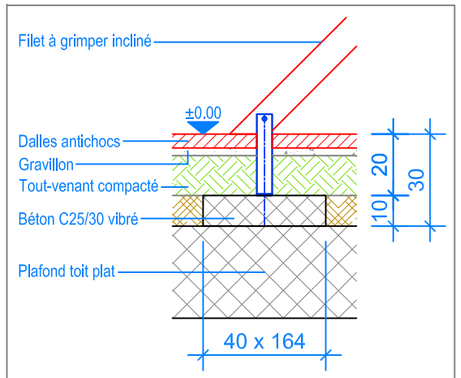

COUPE 1:20
FONDATION FILET À GRIMPER INCLINÉ

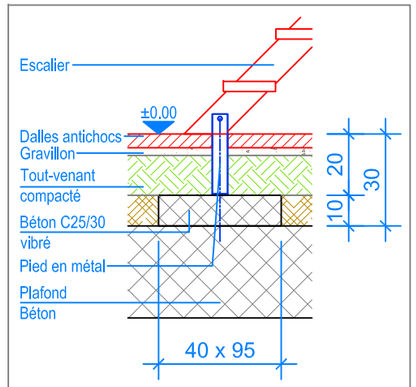

COUPE 1:20
FONDATION ESCALIER

Limite minimale avec dalles antichocs
Espace de chute

Les installations de jeux en bois châtaignier sont des constructions uniques et peuvent présenter des modifications lors de la mise en oeuvre!
Les fondations sont à définir et controller après construction et montage du jeux.

Fuchs Thun AG
Tempelstrasse 11, CH-3608 Thun
Tel. 033 334 30 00
Internet: www.fuchsthun.ch
E-Mail: info@fuchsthun.ch
Consell et vente Sulsse romande
Tél. 079 314 64 50

Objekt:	Plan des fondations dalles antichocs, toiture plate: 3.62.30 Tour de jeux Weissbad en bois châtaignier, HP = + 150 cm avec Toboggan en matière synthétique		
Dat.: 20.01.2015	Rev.: 30.05.2024 - MT	Pl.Nr.: 3.62.30	
Gez.: Catherine Raemy	Rev.: 10.12.2024 - MT	Mst.: 1:50 / 1:20	