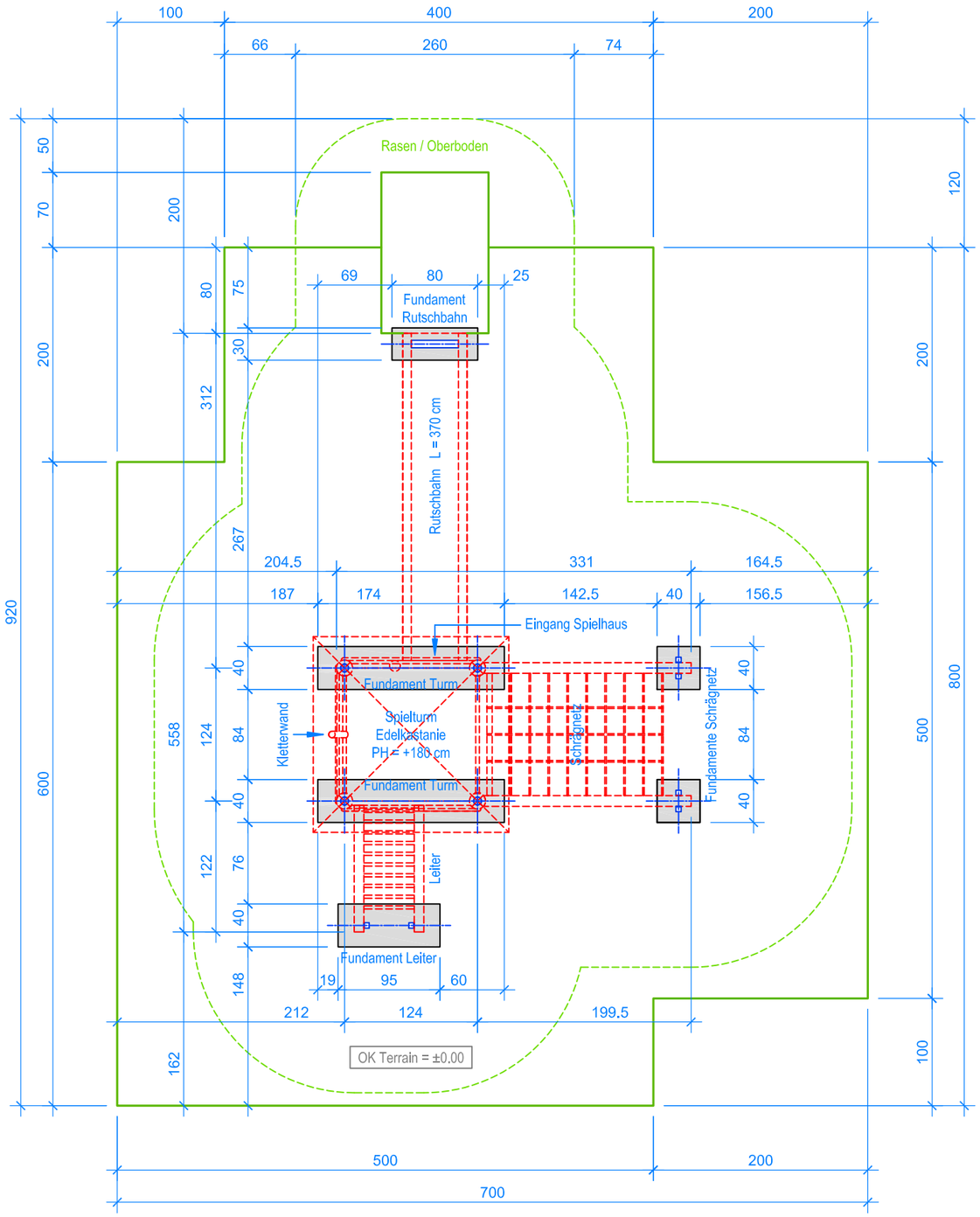


GRUNDRISS 1:50

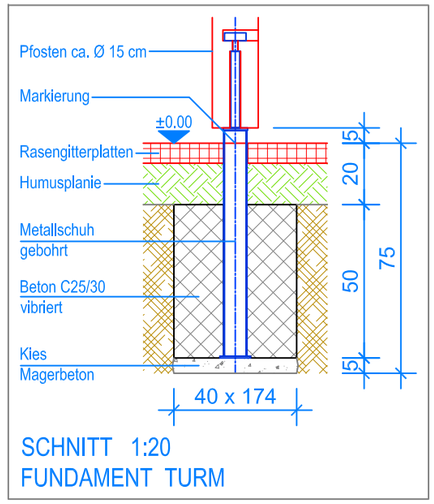


SCHNITT 1:20
FUNDAMENT TURM

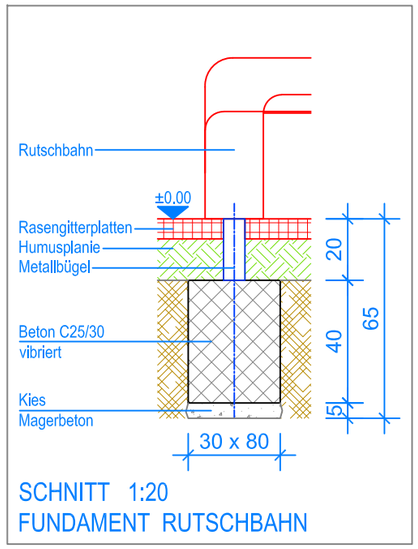


SCHNITT 1:20
FUNDAMENT RUTSCHBAHN

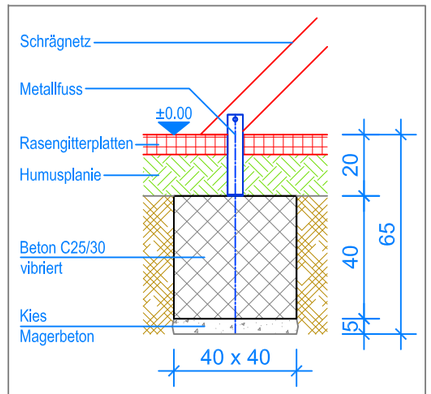


SCHNITT 1:20
FUNDAMENT SCHRÄGNETZ

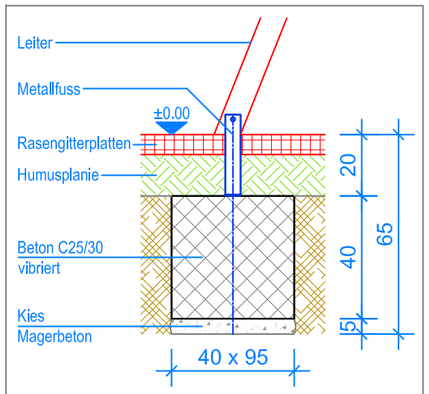


SCHNITT 1:20
FUNDAMENT LEITER

Aussenkante Rasengitterplatten
Fallraum

Spielanlagen aus Edelkastanienholz sind Unikate und können in den Massen bei der Ausführung noch variieren! Die Position der Fundamente kann erst bei der Montage genau kontrolliert werden.

**Fuchs Thun AG**
Tempelstrasse 11, CH-3608 Thun
Tel. 033 334 30 00
Internet: www.fuchsthun.ch
E-Mail: info@fuchsthun.ch
**Consell et vente Sulsse romande**
Tél. 079 314 64 50

| | | | |
|---|---|---|---|
| Objekt: | Fundamentplan Rasengitterplatten: 3.62.25 Spielturm Edelkastanie, PH = + 180 cm mit Kunststoffrutschbahn | | |
| Dat.: 17.09.2013 | Rev.: 09.01.2019 | Pl.Nr.: 3.62.25 | |
| Gez.: Silvia Meyer | Rev.: 28.05.2024 - MT | Mst.: 1:50 / 1:20 | |