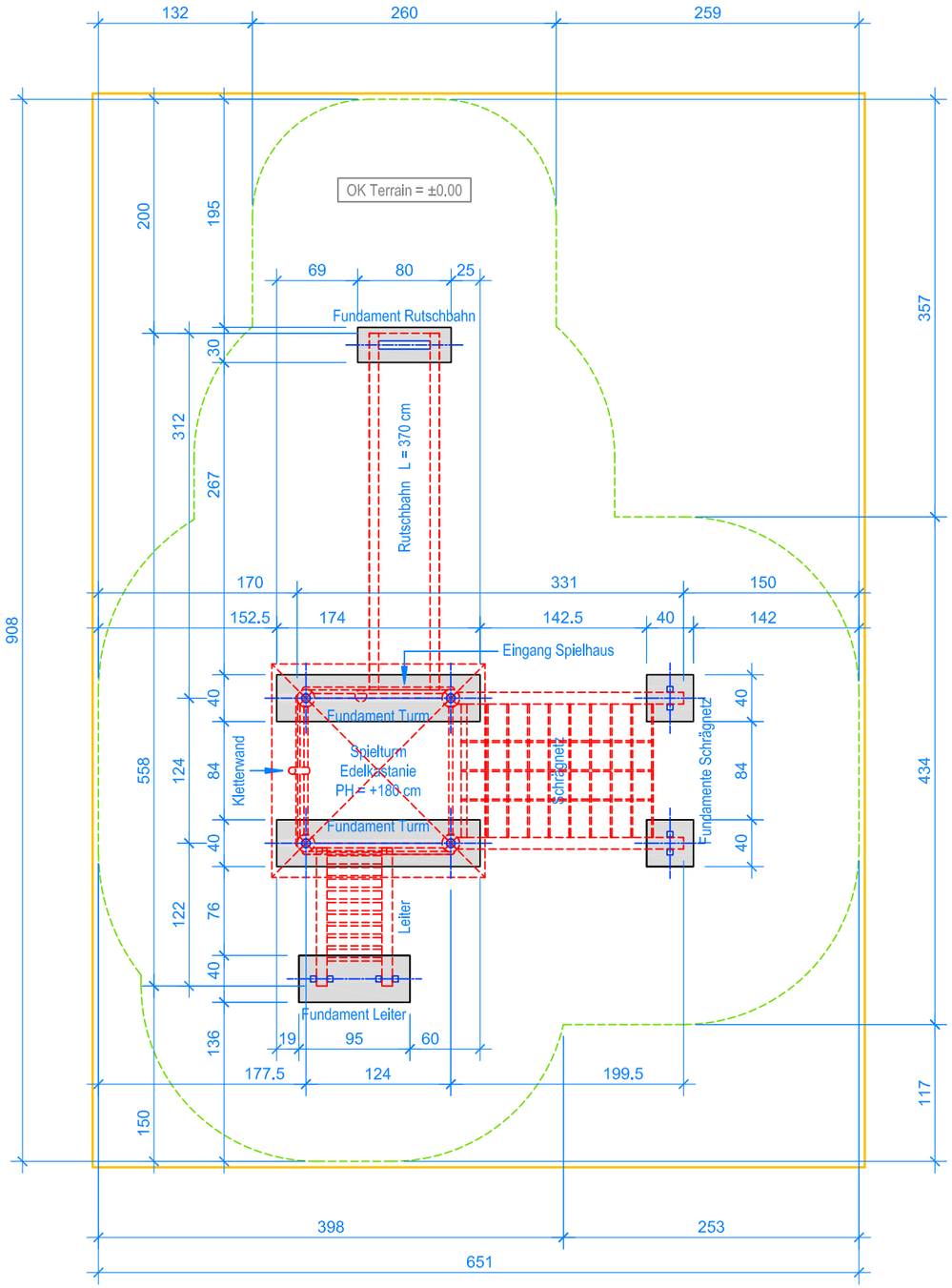

GRUNDRISS 1:50

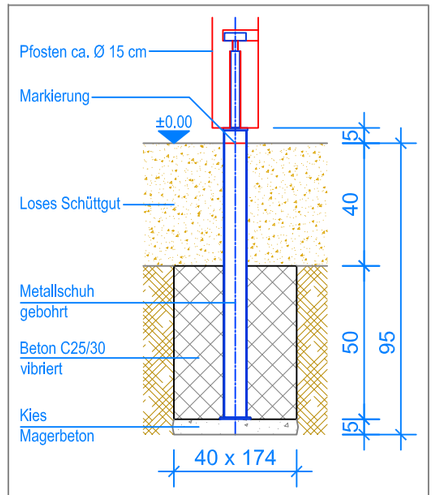

SCHNITT 1:20
FUNDAMENT TURM

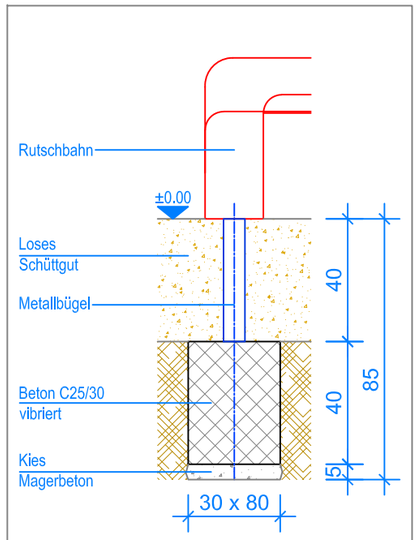

SCHNITT 1:20
FUNDAMENT RUTSCHBAHN

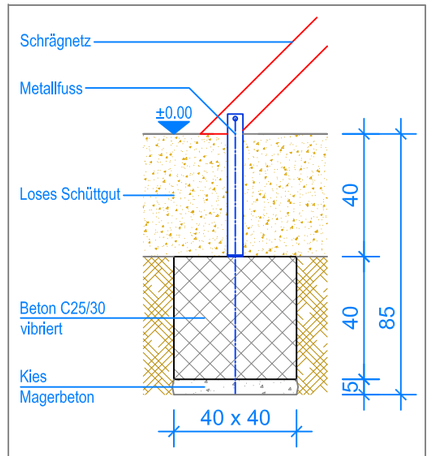

SCHNITT 1:20
FUNDAMENT SCHRÄGNETZ

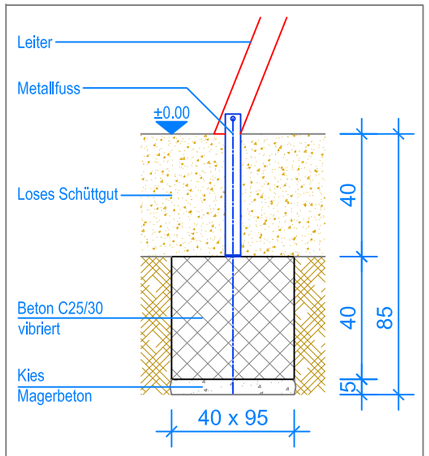

SCHNITT 1:20
FUNDAMENT LEITER

Spielanlagen aus Edelkastanienholz sind Unikate und können in den Massen bei der Ausführung noch variieren! Die Position der Fundamente kann erst bei der Montage genau kontrolliert werden.

Aussenkante loses Schüttgut
Fallraum

Fuchs Thun AG
Tempelstrasse 11, CH-3608 Thun
Tel. 033 334 30 00
Internet: www.fuchsthun.ch
E-Mail: info@fuchsthun.ch
Consell et vente Suisse romande
Tél. 079 314 64 50

Objekt:	Fundamentplan loses Schüttgut: 3.62.25 Spielturm Edelkastanie, PH = + 180 cm mit Kunststoffrutschbahn		
Dat.: 17.09.2013	Rev.: 09.01.2019	Pl.Nr.: 3.62.25	
Gez.: Silvia Meyer	Rev.: 28.05.2024 - MT	Mst.: 1:50 / 1:20	