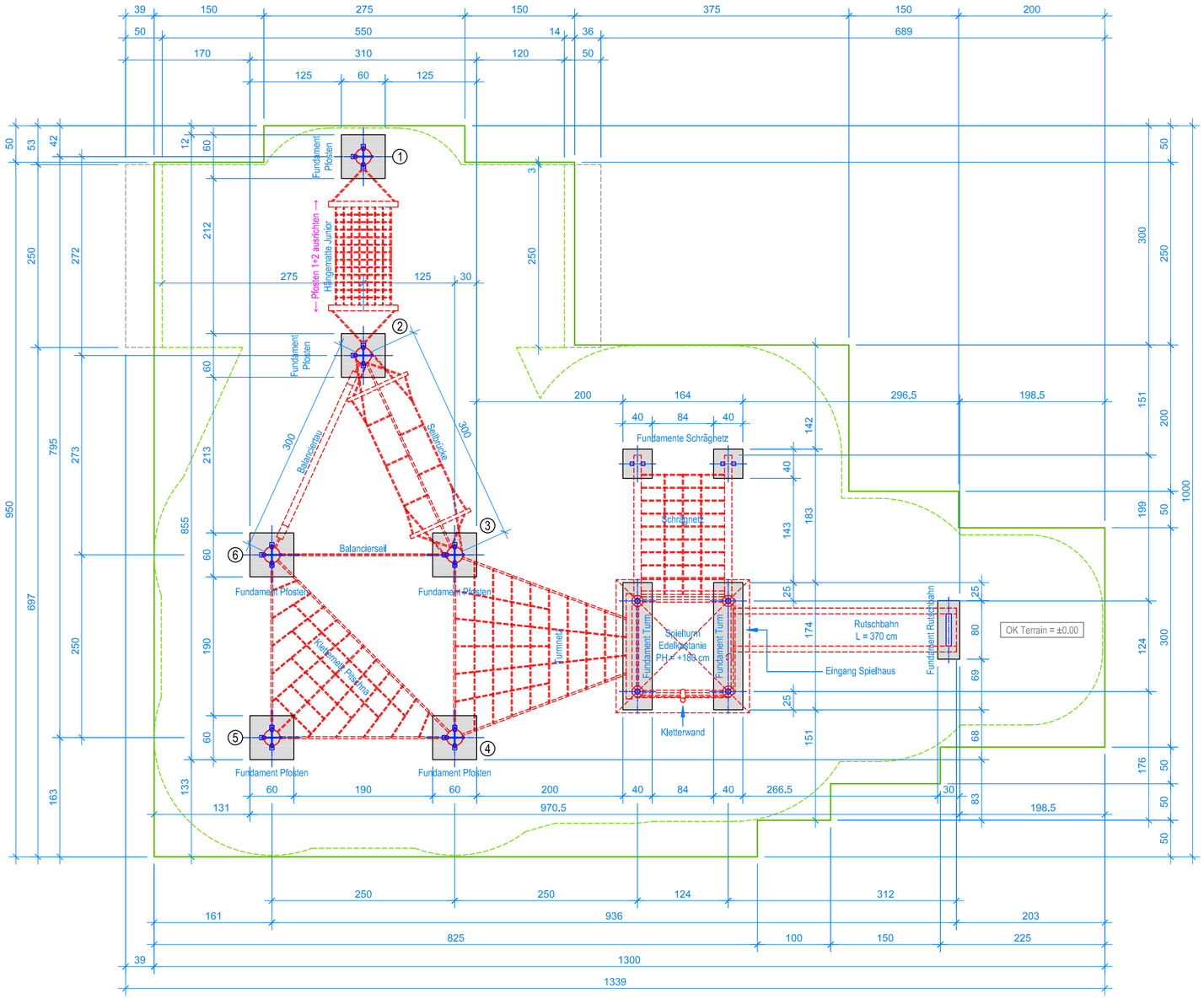

GRUNDRISS 1:50

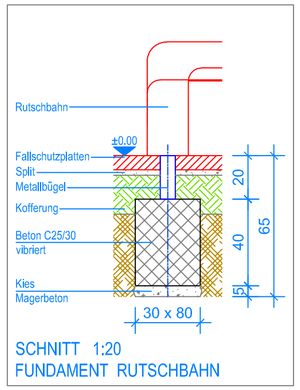

SCHNITT 1:20
FUNDAMENT RUTSCHBAHN

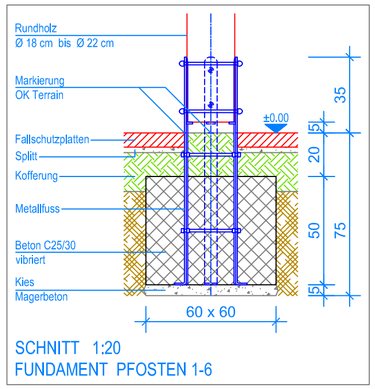

SCHNITT 1:20
FUNDAMENT PFOSTEN 1-6

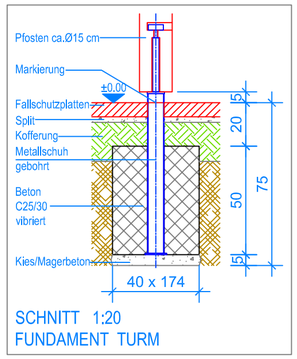

SCHNITT 1:20
FUNDAMENT TURM

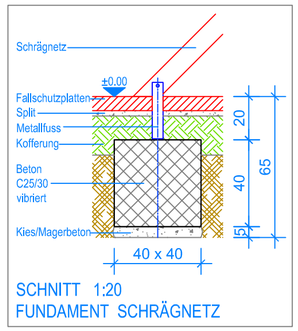

SCHNITT 1:20
FUNDAMENT SCHRÄGNETZ

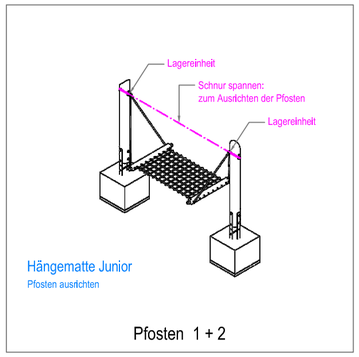

Aussenkante Fallschutzplatten
Fallraum
Hindernisfreier Raum

Spielanlagen aus Edelkastanienholz sind Unikate und können in den Massen bei der Ausführung noch variieren! Die Position der Fundamente kann erst bei der Montage genau kontrolliert werden.

Bild: Turm ohne Dach

Fuchs Thun AG
Tempelstrasse 11, CH-3608 Thun
Tel. 033 334 30 00
Internet: www.fuchsthun.ch
E-Mail: info@fuchsthun.ch
Conseil et vente Suisse romande
Tél. 079 314 64 50

Objekt:	Fundamentplan Fallschutzplatten: 3.56.45 Kletterkombination Variante Thun, PH= +180cm		
Dat.: 20.05.2014	Rev.: 21.09.2022 - MT	PLNr.: 3.56.45	
Gez.: Silvia Meyer	Rev.: 19.04.2023 - MT	Mst.: 1:50 / 1:20	