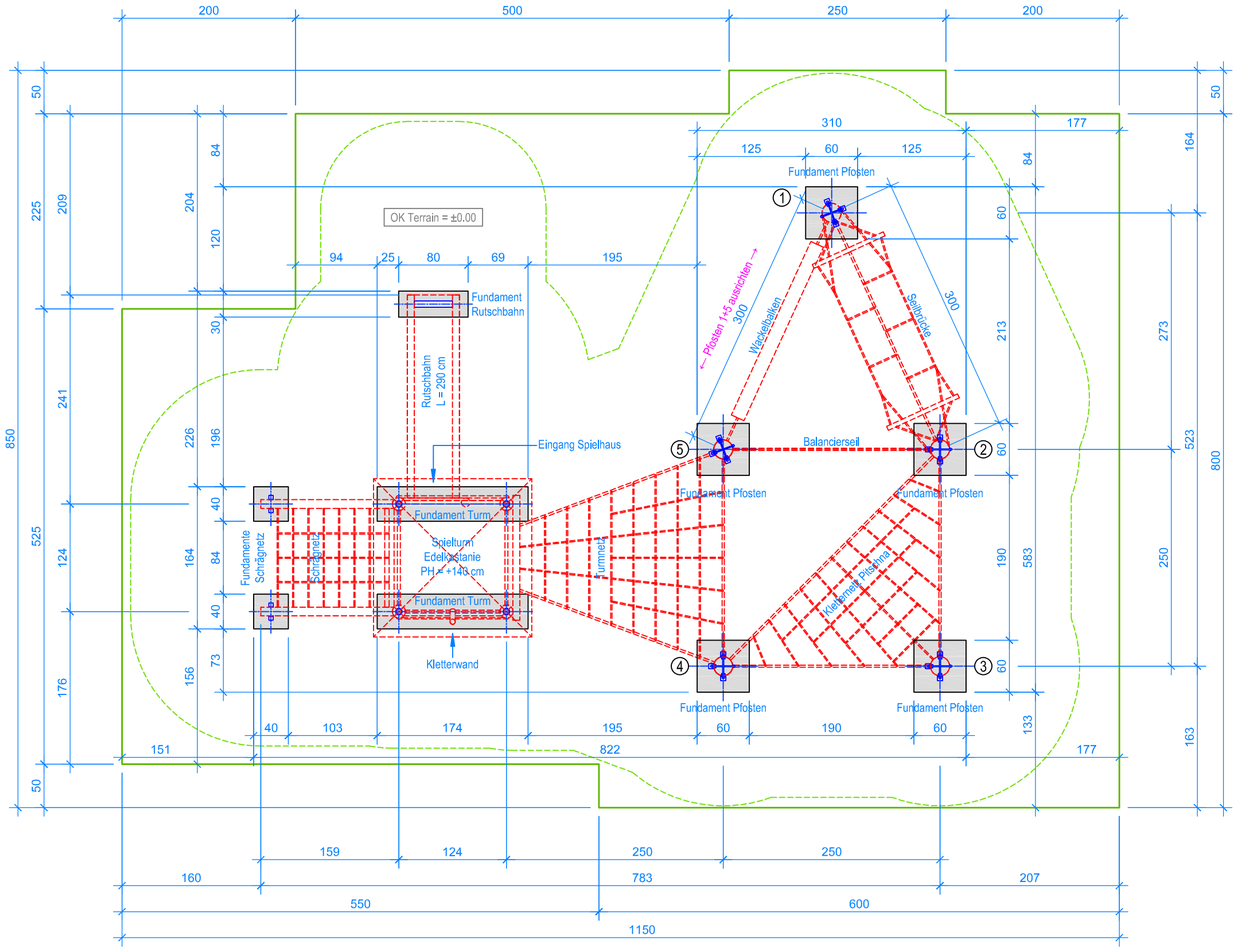

GRUNDRISS 1:50

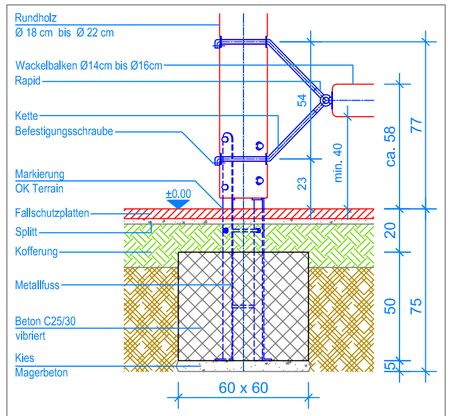

SCHNITT 1:20
FUNDAMENT PFOSTEN 1+5

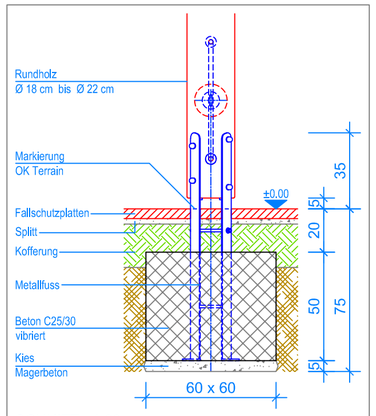

SCHNITT 1:20
FUNDAMENT PFOSTEN 1+5

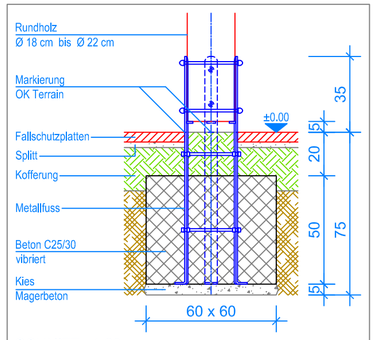

SCHNITT 1:20
FUNDAMENT PFOSTEN 2-4

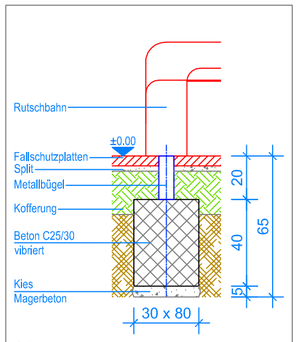

SCHNITT 1:20
FUNDAMENT RUTSCHBAHN

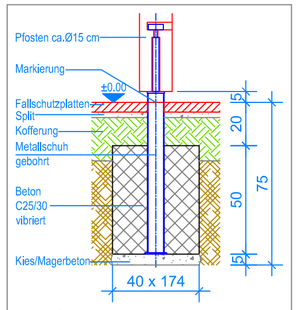

SCHNITT 1:20
FUNDAMENT TURM

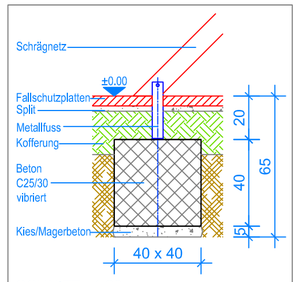

SCHNITT 1:20
FUNDAMENT SCHRÄGNETZ

Aussenkante Fallschutzplatten
Fallraum

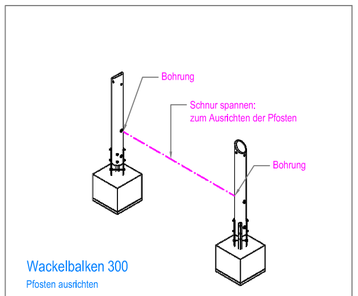

Pfosten 1 + 5

Spielanlagen aus Edelkastanienholz sind Unikate und können in den Massen bei der Ausführung noch variieren! Die Position der Fundamente kann erst bei der Montage genau kontrolliert werden.

Fuchs Thun AG
Tempelstrasse 11, CH-3608 Thun
Tel. 033 334 30 00
Internet: www.fuchsthun.ch
E-Mail: info@fuchsthun.ch
Consell et vente Suisse romande
Tél. 079 314 64 50

Objekt: Fundamentplan Fallschutzplatten:
3.56.39 Kletterkombination Variante Meiringen, PH= +140cm

Dat.:	17.06.2014	Rev.:	31.05.2021 - MT	PLNr.:	3.56.39
Gez.:	Silvia Meyer	Rev.:	18.04.2023 - MT	Mst.:	1:50 / 1:20