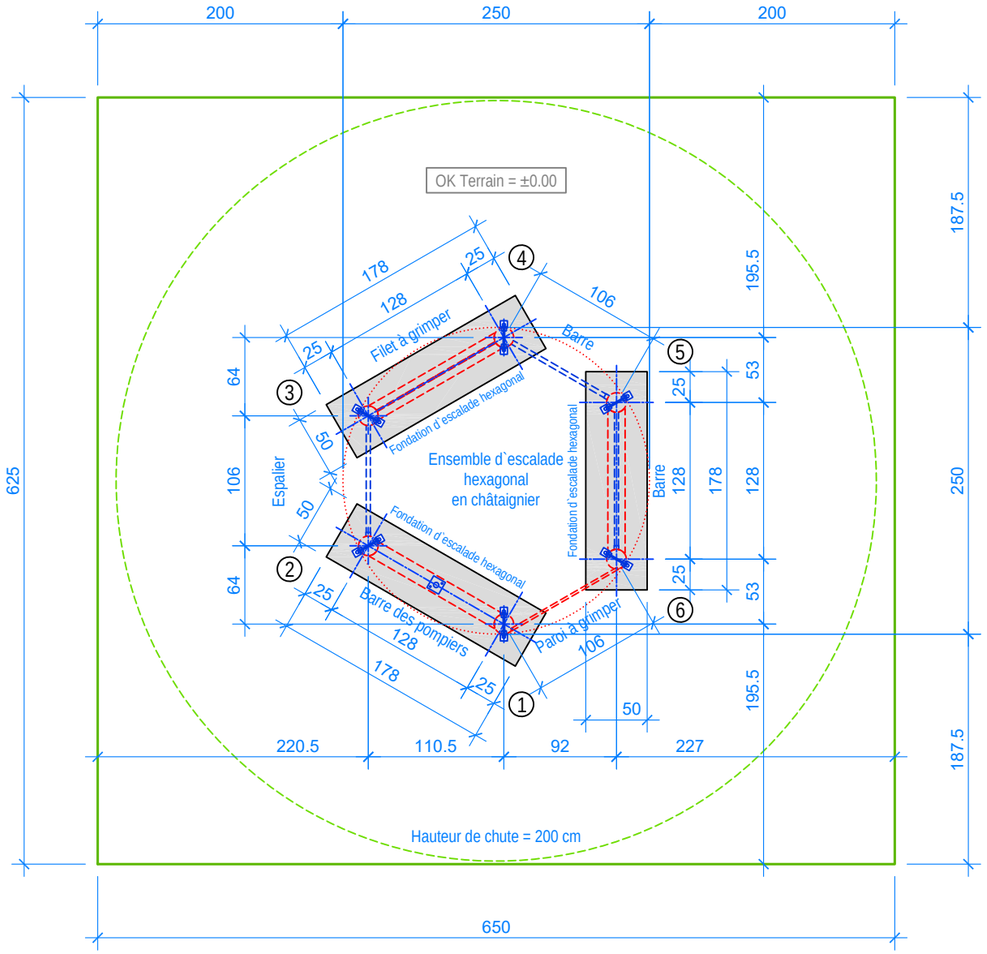

PLAN 1:50

Limite minimale avec dalles antichocs

Espace de chute

Les installations de jeux en bois châtaignier sont des constructions uniques et peuvent présenter des modifications lors de la mise en oeuvre!
Les fondations sont à définir et controller après construction et montage du jeux.

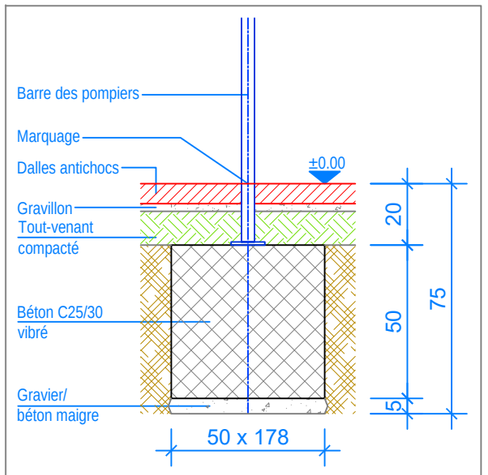

COUPE 1:20
FONDATION BARRE DES POMPIERS

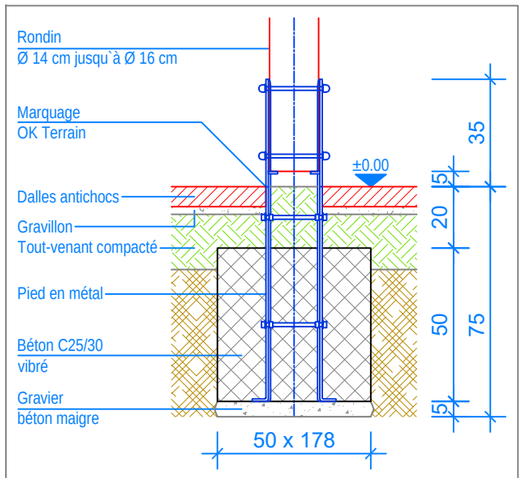

COUPE 1:20
FONDATION ENSEMBLE D`ESCALADE HEXAGONAL

INSTRUCTIONS DE MONTAGE:

1. Creuser 3 trou de 50 x 178 x 75 cm pour les fondations Gymnastique combiné, puis remblayer le fond des trous ainsi réalisés avec 5 cm de gravier / béton maigre.
2. Mettre les poteaux selon numération dans les trous. Mettre à niveau les poteaux niveau fini du terrain indiqué contre les poteaux. Fixer les pièces selon dessin et controller le niveau.
3. Remplir le tout avec du béton C25/30 vibré, jusqu'à environ 20 cm du niveau fini du terrain laisser le béton prendre.
4. Boulonner la barre des pompiers sur la fondation.

Après une à deux semaines de jeu, vérifier à nouveau tous les vis et raccords et les resserrer si nécessaire.

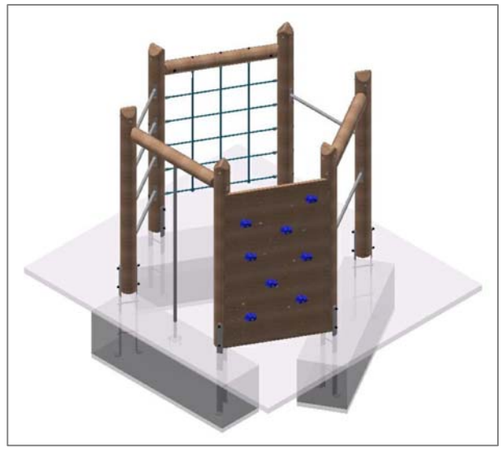

CHECK-LIST MATERIEL LIVRE:

- Gymnastique combiné de six pièces (construktion en bois)
- 2 Barres en métal (2 longeurs)
- 4 Echelons
- Barre des pompiers avec pied
- Vis

Fuchs Thun AG
Tempelstrasse 11, CH-3608 Thun
Tel. 033 334 30 00
Internet: www.fuchsthun.ch
E-Mail: info@fuchsthun.ch
Conseil et vente Suisse romande
Tél. 079 314 64 50

Objekt:	**Plan des fondations dalles antichocs**: 3.55.60 Ensemble d`escalade hexagonal en châtaignier				
Dat.:	21.02.2020	Rev.:	21.03.2024 - MT	Pl.Nr.:	3.55.60
Gez.:	Silvia Meyer	Rev.:	10.09.2025 - MT	Mst.:	1:50 / 1:20