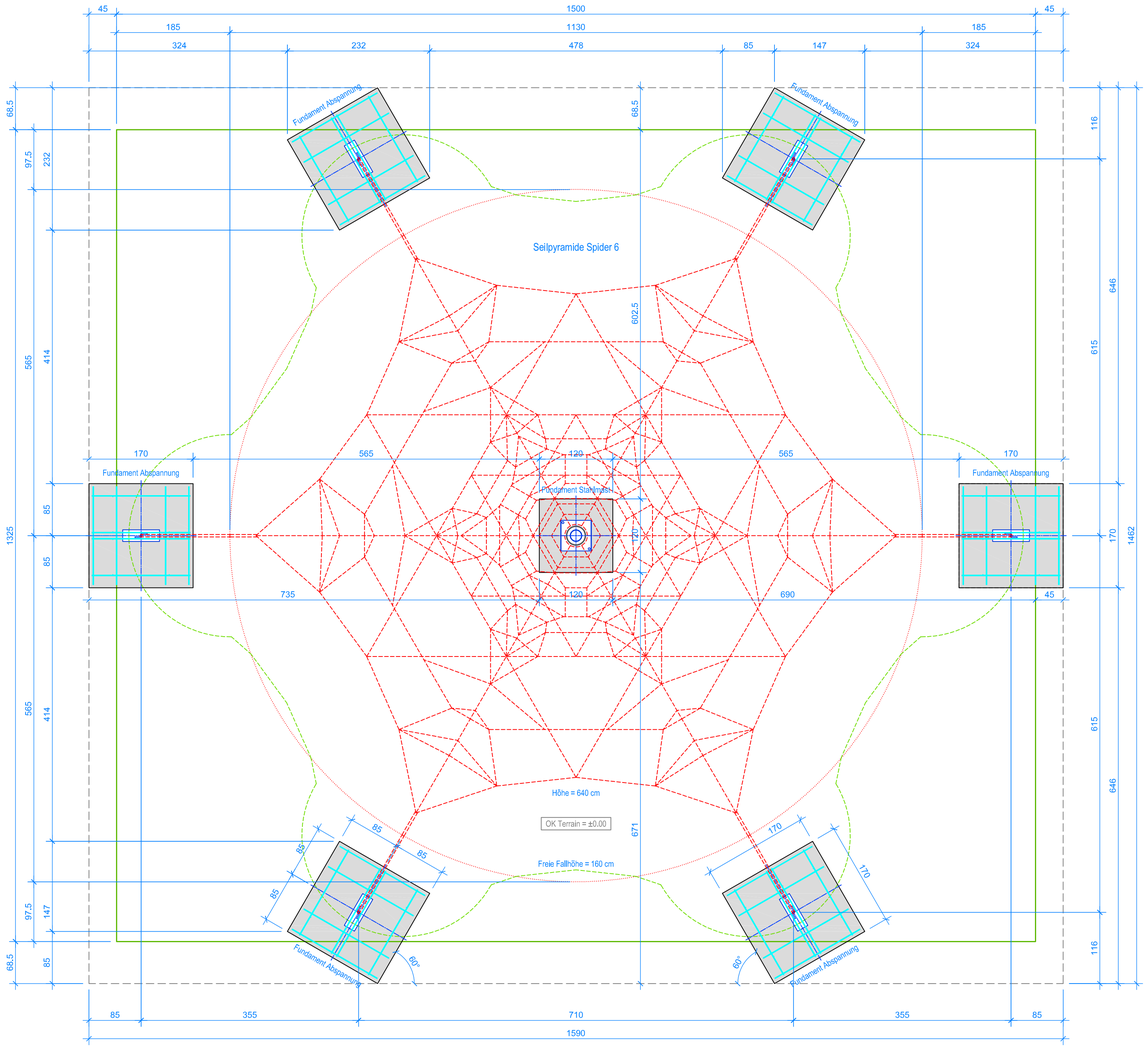

GRUNDRISS 1:50

Aussenkante Fallschutzplatten
Fallraum
Montageraum

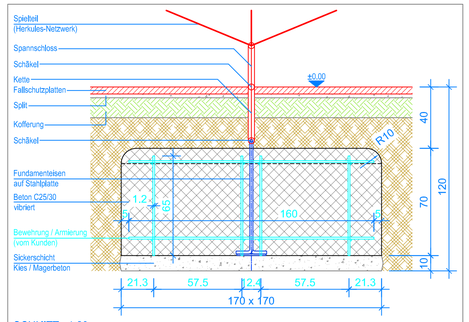

SCHNITT 1:20
FUNDAMENT ABSPANNUNG - QUER

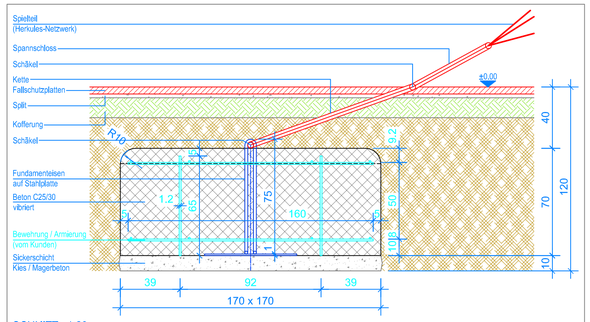

SCHNITT 1:20
FUNDAMENT ABSPANNUNG - LÄNGS

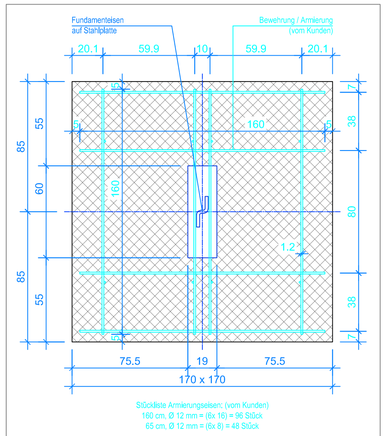

GRUNDRISS 1:20
FUNDAMENT ABSPANNUNG - QUER

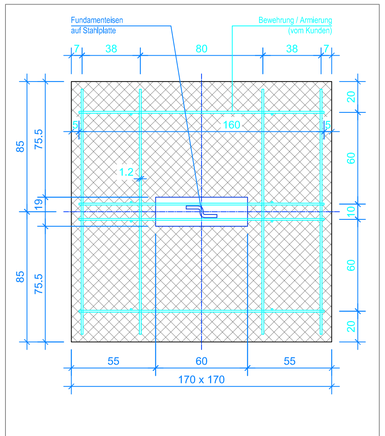

GRUNDRISS 1:20
FUNDAMENT ABSPANNUNG - LÄNGS

FUNDAMENTE ERSTELLEN (inkl. Vorarbeiten, siehe Grundriss und Schnitte):

1. Aushub 170 x 170 x 120 cm (6x) für die Fundamente Abspannung erstellen.
2. Aushub 120 x 120 x 110cm (1x) für das Fundament Stahlmast erstellen.
3. Je 10 cm Kies / Magerbeton einbringen.
4. Stahlplatte und Leerrohr (vom Kunden) in den Aushub-Stahlmast stellen und ausrichten.
5. Aushübe-Abspannung mit Fundamenteisen und Bewehrung vorbereiten.
6. Beton C25/30 vibriert einbringen (OK Beton 40 cm unter fertig Terrain), Kanten oben mit R-10cm abrunden.
7. Beton abbinden lassen.

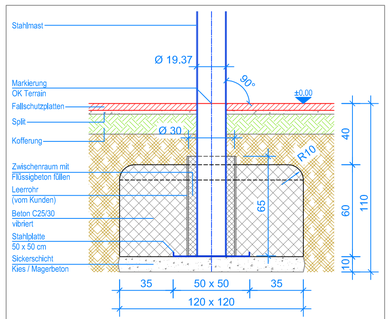

SCHNITT 1:20
FUNDAMENT STAHLMAST

ZUSATZHINWEISE:

- Terraingefälle max. 3%
- Verbindungsteile aus Edelstahl vorgängig mit Teflonspray besprühen.
- Spätestens zwei Wochen nach der Montage sämtliche Verbindungen überprüfen und nachziehen.
- Installation, Inspektion, Wartung und Betrieb gemäss EN 1176-7 beachten.

VORGÄNGIG DEM KUNDEN LIEFERN:

- 1x Stahlplatte, 500 x 500 mm verzinkt
- 6x Fundamenteisen, Ø 20 mm verzinkt auf Stahlplatte
- Montageanleitung der Fuchs Thun AG
- Montageanleitung vom Hersteller Huck GmbH in Deutsch

STÜCKLISTE:

- 1x Stahlmast verzinkt, Länge 722 cm, Ø 193.7 x 6.3 mm
- 1x 3D-Kletternetzkonstruktion (Herkules-Netzwerk)
- 2x Gummiboden-Membrane vormontiert
- 1x rote Haube, Ø 360 mm Kunststoff
- 1x Kopfplatte verzinkt und vormontiert, Ø 360 mm
- 1x Gewindebolzen M16 x 165 mm, Mutter, Stopmutter und U-Scheibe verzinkt
- 6x Spannschloss M20 Edelstahl
- 6x 13er-Kette, Länge 1600 mm verzinkt
- 12x 12er-Schäkel verzinkt
- 6x Fundamenteisen, Ø 20 mm verzinkt
- 1x Stahlplatte, 500 x 500 mm verzinkt
- 1x Hebeseil
- 1x Ringschraube vormontiert, M16 verzinkt, zum Anheben des Netzwerkes (wird später entfernt)
- 1x Loctite 3 ml (Schraubensicherung)

MONTAGE SEILPYRAMIDE:

Für das fachgerechte aufstellen der Seilpyramide empfehlen wir eine Montagehilfe durch die Fuchs Thun AG.

Nach einer bis zwei Wochen Spielbetrieb alle Verschraubungen und
Verbindungen nochmals überprüfen und wenn nötig nachziehen.

BAUSEITS (vom Kunden) :

- 96x Bewehrungseisen 160 cm x Ø 12 mm
- 48x Bewehrungseisen 65cm x Ø 12 mm
- 1x Leerrohr Ø 30 x 65 cm (z.B. Kunststoffrohr)

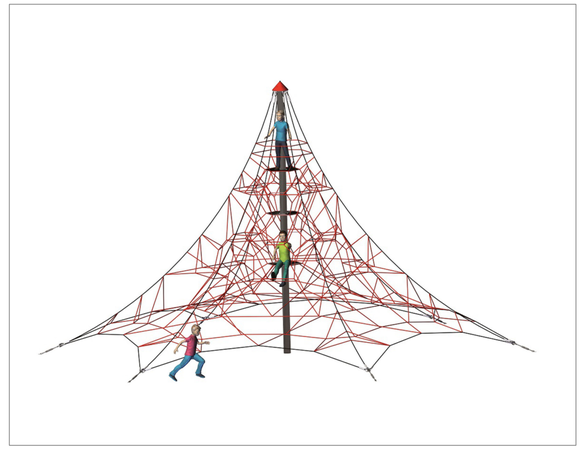

Fuchs Thun AG
Tempelstrasse 11, CH-3608 Thun
Tel. 033 334 30 00
Internet: www.fuchsthun.ch
E-Mail: info@fuchsthun.ch
Conseil et vente Suisse romande
Tél. 079 314 64 50

Objekt:	Montageanleitung Fallschutzplatten: 3.53.07 Seilpyramide Spider 6		
Dat.: 03.09.2021	Rev.: 26.03.2024	P.Nr.: 3.53.07	
Gez.: M.Trüeb	Rev.: -	Mst.: 1:50 / 1:20	