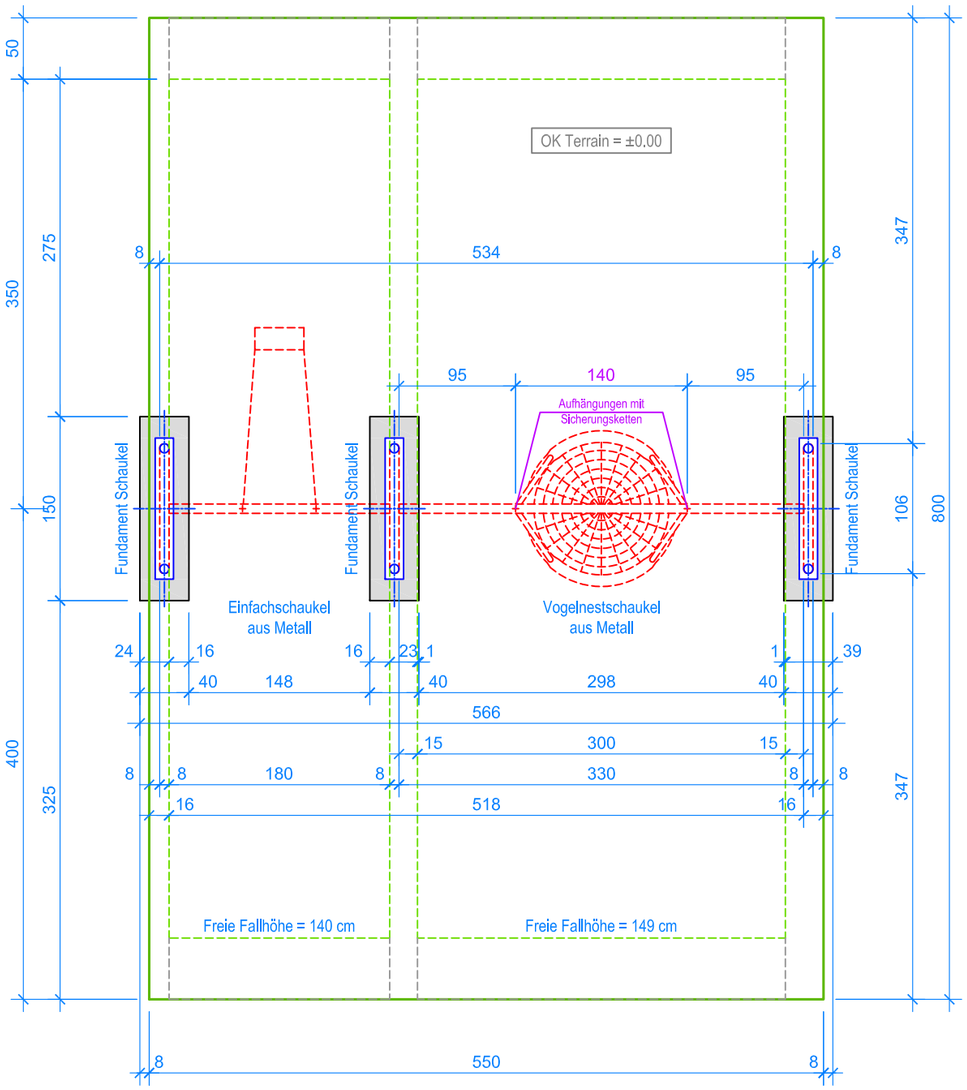

GRUNDRISS 1:50

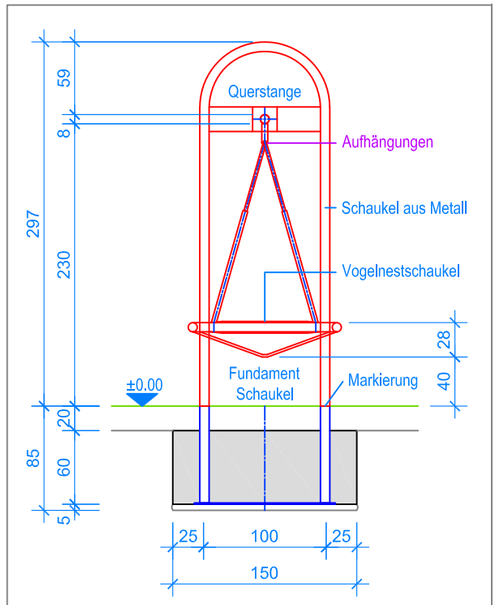

SCHNITT 1:50

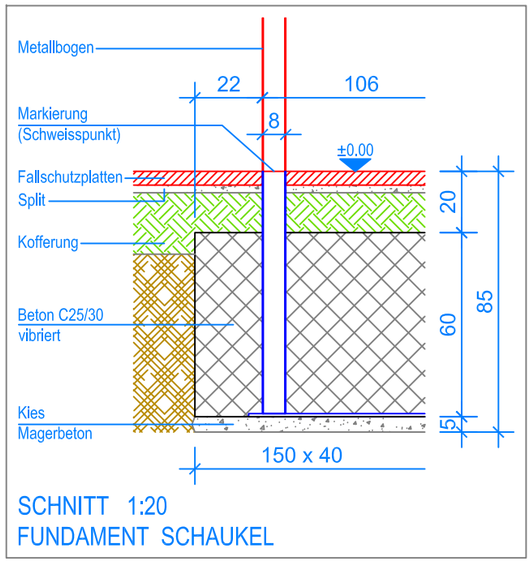

SCHNITT 1:20
FUNDAMENT SCHAUKEL

Detail A
schematisch

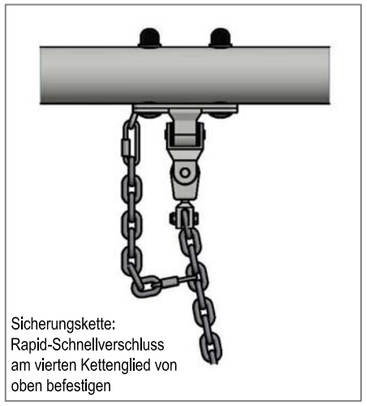

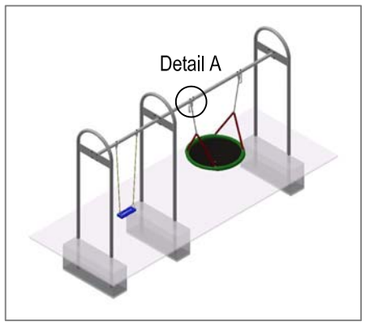

MONTAGEANLEITUNG:

1. Aushub 150 x 40 x 85 cm (3x) für Fundamente Metallbögen erstellen und je ca. 5 cm Kies / Magerbeton einbringen.
2. Die zwei Metallquerstangen mit den drei Metallbögen verschrauben und dieses Metallgestell in die Aushübe stellen. (Schweisspunkt = OK Terrain)
3. Kontrolle des Bleies an der Querstange (UK Querstange = 230 cm), ev. schiften.
4. Beton C25/30 vibriert einbringen. (OK Beton 20 cm unter fertig Terrain)
5. Beton abbinden lassen.
6. Schaukeln an den Aufhängungen einhängen. (Bodenfreiheit: UK Schaukelbrett bis OK Terrain 40 cm)

Nach einer bis zwei Wochen Spielbetrieb alle Verschraubungen und Verbindungen nochmals überprüfen und wenn nötig nachziehen.

LIEFER-CHECKLISTE:

- Drei Metallbögen und zwei Metallquerstangen vormontiert
- Befestigungsschrauben
- 1 Vogelnestschaukel und 1 Gummibrettschaukel

Aussenkante Fallschutzplatten
Fallraum
Hindernisfreier Raum

Fuchs Thun AG
Tempelstrasse 11, CH-3608 Thun
Tel. 033 334 30 00
Internet: www.fuchsthun.ch
E-Mail: info@fuchsthun.ch
Consell et vente Sulsse romande
Tél. 079 314 64 50

Objekt:	Montageanleitung Fallschutzplatten: 3.13.15 Vogelnestschaukel mit Einfachschaukel aus Metall		
Dat.: 05.06.2019	Rev.: 17.12.2019	Pl.Nr.: 3.13.15	
Gez.: M.Trüeb	Rev.: 08.03.2024	Mst.: 1:50 / 1:20	