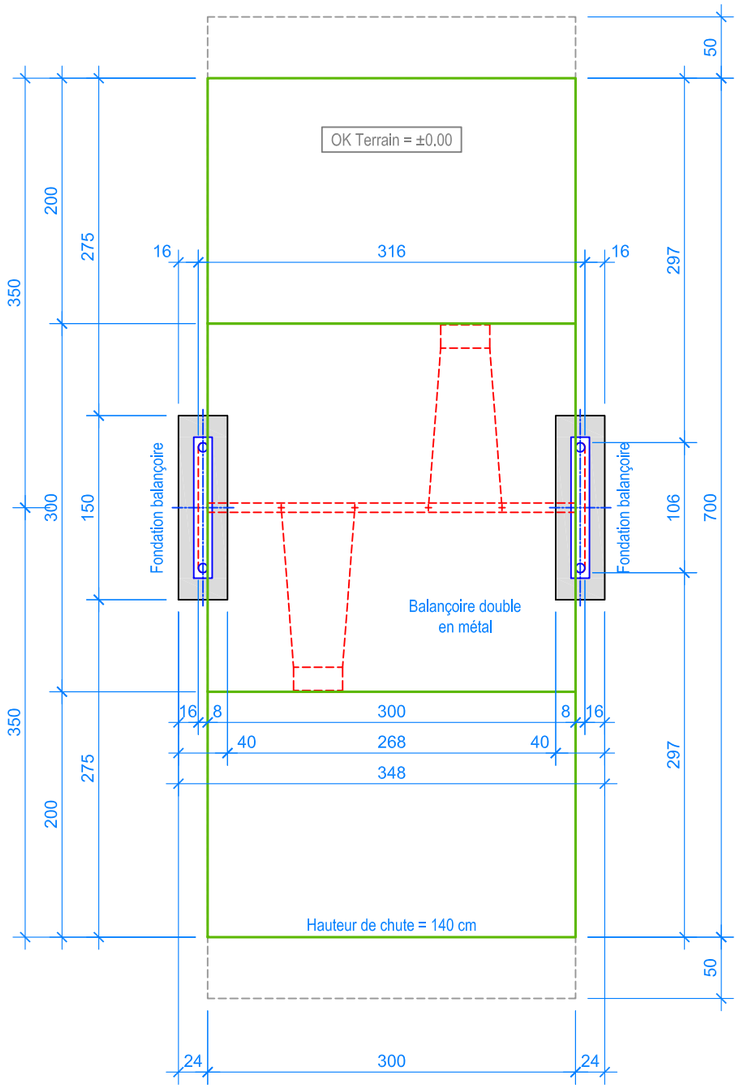

PLAN 1:50

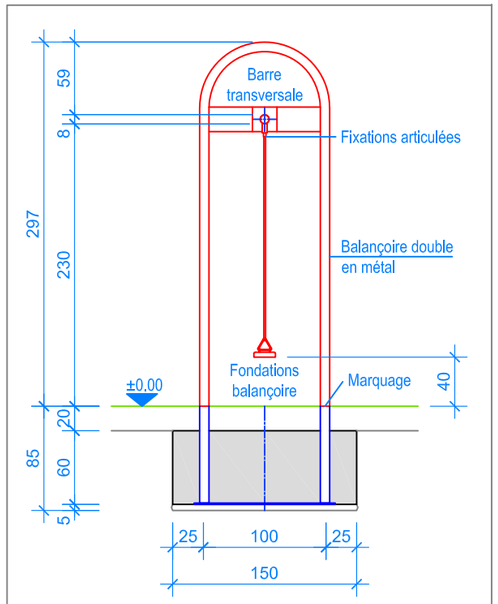

COUPE 1:50

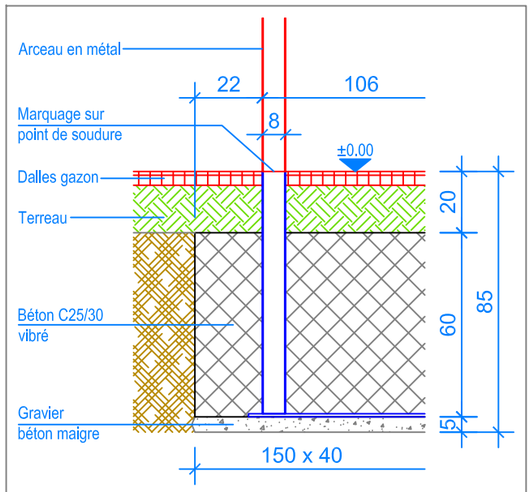

COUPE 1:20
FONDATION BALANÇOIRE

INSTRUCTIONS DE MONTAGE:

1. Creuser 2 trous de 150 x 40 x 85 cm pour les arceaux.
2. Remblayer le fond des trous ainsi réalisés avec un empierrement de 5 cm en gravier / béton maigre.
3. Assembler et boulonner les arceaux aux barre transversale. Poser l'ensemble sur les fondations (marquage soudure = Ok terrain).
4. Mettre de niveau la structure ainsi obtenue (hauteur sous la barre en métal =230 cm) puis caler provisoirement dans les trous.
5. Remplir les trous avec du béton C25/30 vibré jusqu'à environ -20 cm du niveau fini du terrain.
6. Laisser le béton prendre.
7. Suspendre les sièges. (Distance entre le sol et le dessous du siège 40 cm)

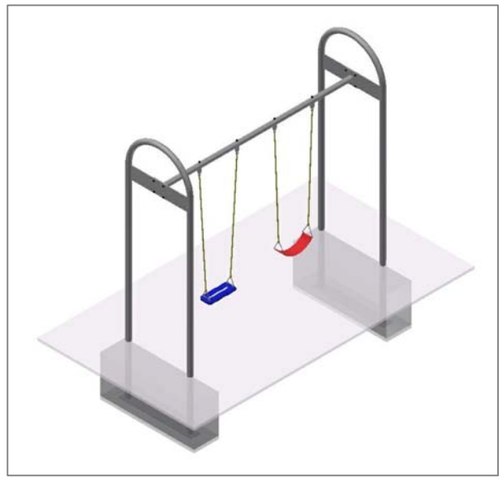

Après une à deux semaines de jeu, vérifier à nouveau tous les vis et raccords et les resserrer si nécessaire.

CHECK-LIST MATERIEL LIVRE:

- 2 arceaux en acier et 1 barre transversale prémontées
- vis
- 1 siège en caoutchouc et 1 siège en toile

Limite minimale avec dalles gazon
Espace de chute
Zone d'impact libre

Fuchs Thun AG
Tempelstrasse 11, CH-3608 Thun
Tel. 033 334 30 00
Internet: www.fuchsthun.ch
E-Mail: info@fuchsthun.ch
Conseil et vente Suisse romande
Tél. 079 314 64 50

Objekt:	Instructions de montage dalles gazon et dalles antichocs: 3.13.02 Balançoire double en métal		
Dat.: 21.04.2020	Rev.: 08.03.2024	Pl.Nr.: 3.13.02	
Gez.: M.Trüeb	Rev.: -	Mst.: 1:50 / 1:20	