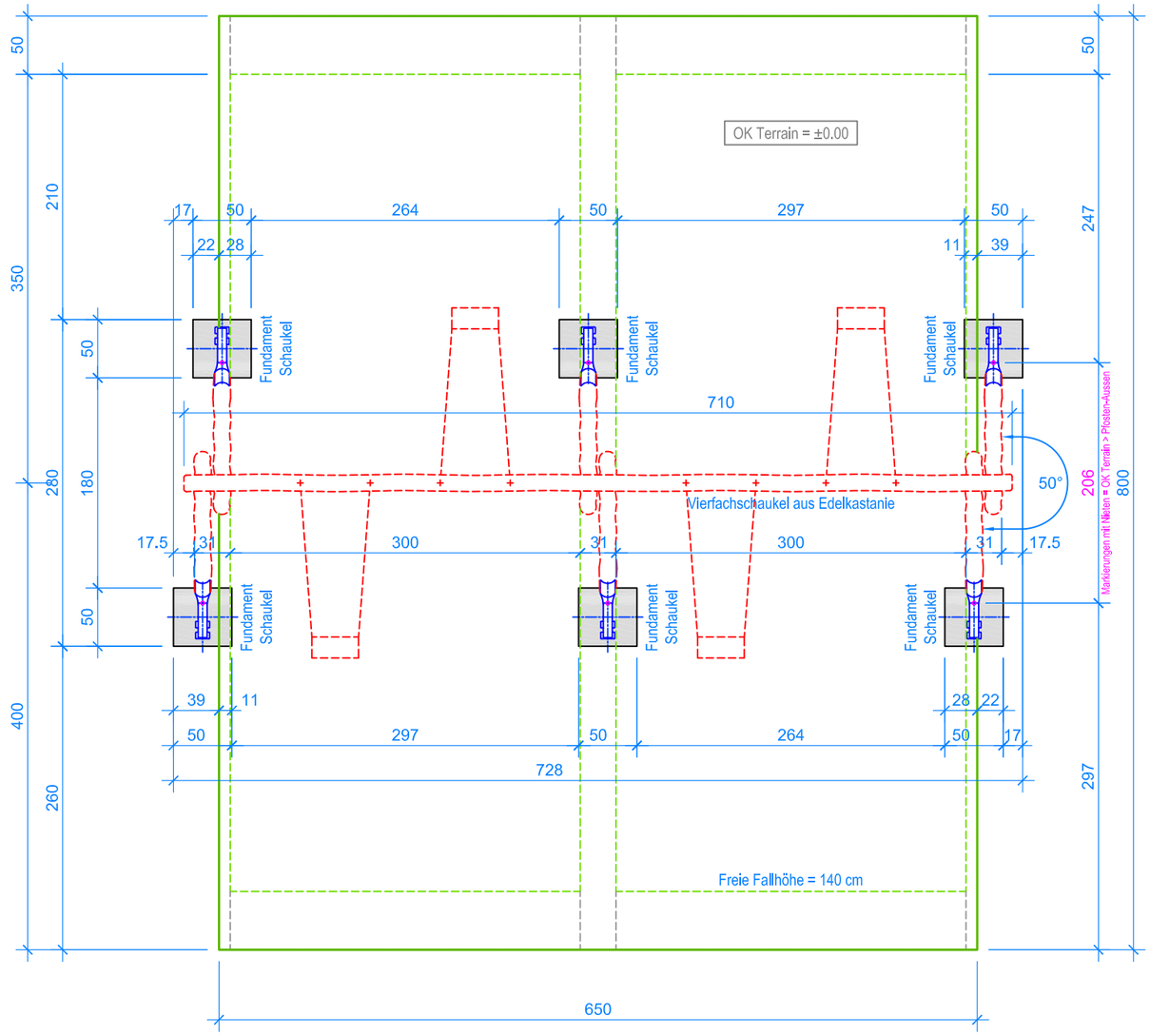

GRUNDRISS 1:50

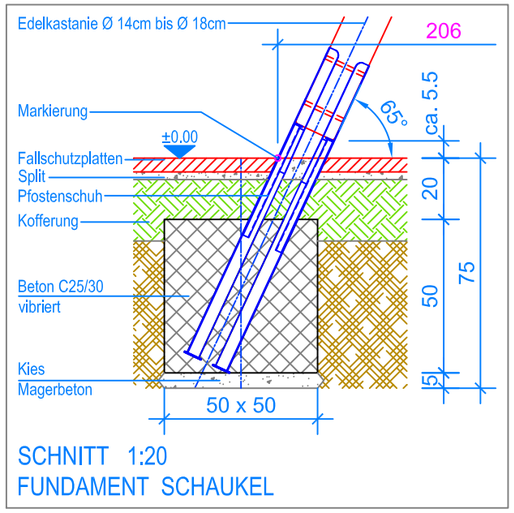

SCHNITT 1:20
FUNDAMENT SCHAUKEL

MONTAGEANLEITUNG:

1. Aushub 50 x 50 x 75 cm (6x) für Fundamente Stützen erstellen und je 5 cm Kies / Magerbeton einbringen.
2. Vormontierte Stützen (Distanz Pfosten-Aussen auf Terrainhöhe 206 cm) in den Aushub stellen.
3. Querbalken über die Stützen legen und verschrauben.
4. Das zusammengebaute Holzgerüst verschwenken (Markierung an den Stützen = OK Terrain).
5. Kontrolle des Bleies am Querbalken (UK Querbalken = 230 cm).
6. Beton (C25/30 vibriert) einfüllen (OK Beton 20 cm unter fertig Terrain).
7. Beton abbinden lassen.
8. Schaukeln an den Aufhängungen einhängen (Bodenfreiheit: UK Schaukelbrett bis OK Terrain 40 cm).

Nach einer bis zwei Wochen Spielbetrieb alle Verschraubungen und Verbindungen nochmals überprüfen und wenn nötig nachziehen.

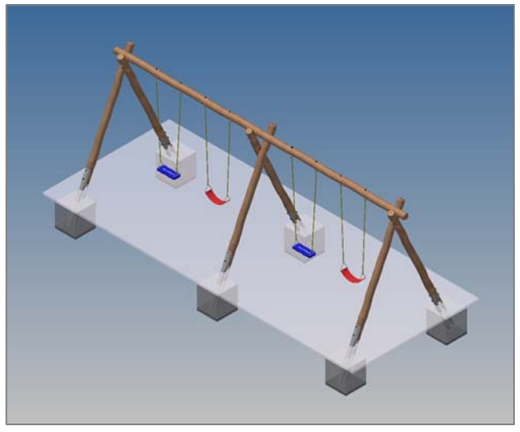

Aussenkante Fallschutzplatten
Fallraum
Hindernisfreier Raum

LIEFER-CHECKLISTE:

- Drei Stützen vormontiert, ein Querbalken
- Befestigungsschrauben
- 2 Gummibrettschaukeln und 2 Gurtenschaukeln

Fuchs Thun AG
Tempelstrasse 11, CH-3608 Thun
Tel. 033 334 30 00
Internet: www.fuchsthun.ch
E-Mail: info@fuchsthun.ch
Conseil et vente Suisse romande
Tél. 079 314 64 50

Objekt:	Montageanleitung Fallschutzplatten: 3.06.69 Vierfachschaukel aus Edelkastanie		
Dat.: 03.12.2015	Rev.: 14.11.2018	Pl.Nr.: 3.06.69	
Gez.: M.Trüeb	Rev.: 07.03.2024	Mst.: 1:50 / 1:20	