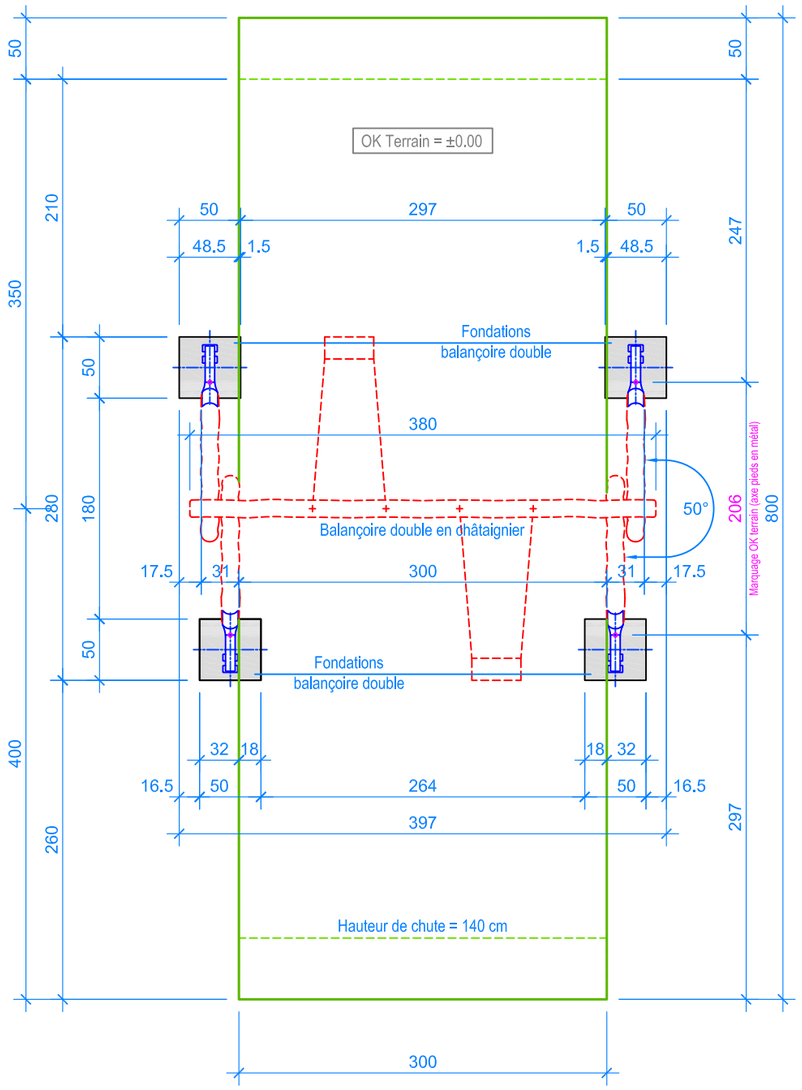

PLAN 1:50

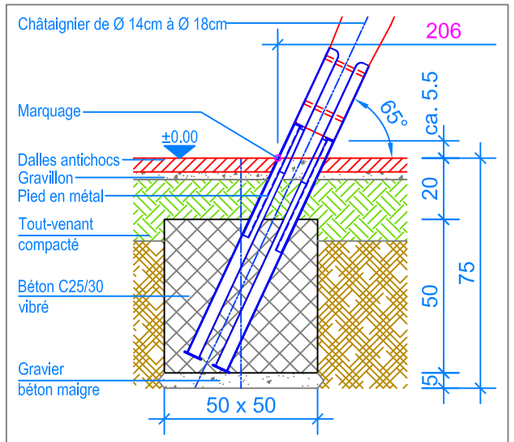

COUPE 1:20
FONDATION BALANÇOIRE DOUBLE

Limite minimale avec dalles antichocs
Espace de chute
Zone d'impact libre

INSTRUCTIONS DE MONTAGE:

1. Creuser 4 trous de 50 x 50 x 75 cm et remblayer le fond des trous ainsi réalisés avec 5 cm de gravier / béton maigre.
2. Poser les poteaux assemblés dans les trous (écartement 206 cm niveau terrain fini).
3. Poser la poutre horizontale sur les poteaux inclinés, puis boulonner avec les vis.
4. Mettre à niveau la poutre horizontale située à 230 cm du sol (niveau fini du terrain déjà indiqué contre les pieds en métal).
5. Caler le portique dans les trous, puis remplir le tout avec du béton (C25/30 vibré) jusqu'à 20 cm du niveau fini du terrain et laisser le béton prendre.
6. Suspendre les sièges (Distance entre le sol et le dessous du siège 40 cm).

Après une à deux semaines de jeu, vérifier à nouveau tous les vis et raccords et les resserrer si nécessaire.

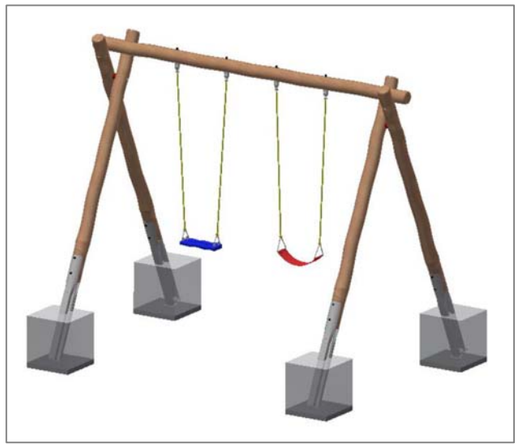

CHECK-LIST MATERIEL LIVRE:

- 2 poteaux prémontés, 1 poutre horizontale prémontée
- 4 vis de fixation
- 1 siège en caoutchouc et 1 siège en toile

Fuchs Thun AG
Tempelstrasse 11, CH-3608 Thun
Tel. 033 334 30 00
Internet: www.fuchsthun.ch
E-Mail: info@fuchsthun.ch
Conseil et vente Suisse romande
Tél. 079 314 64 50

Objekt:	Instructions de montage dalles antichocs: 3.06.66 Balançoire double en châtaignier		
Dat.: 26.06.2012	Rev.: 13.11.2018	Pl.Nr.: 3.06.66	
Gez.: M.Trüeb	Rev.: 07.03.2024	Mst.: 1:50 / 1:20	