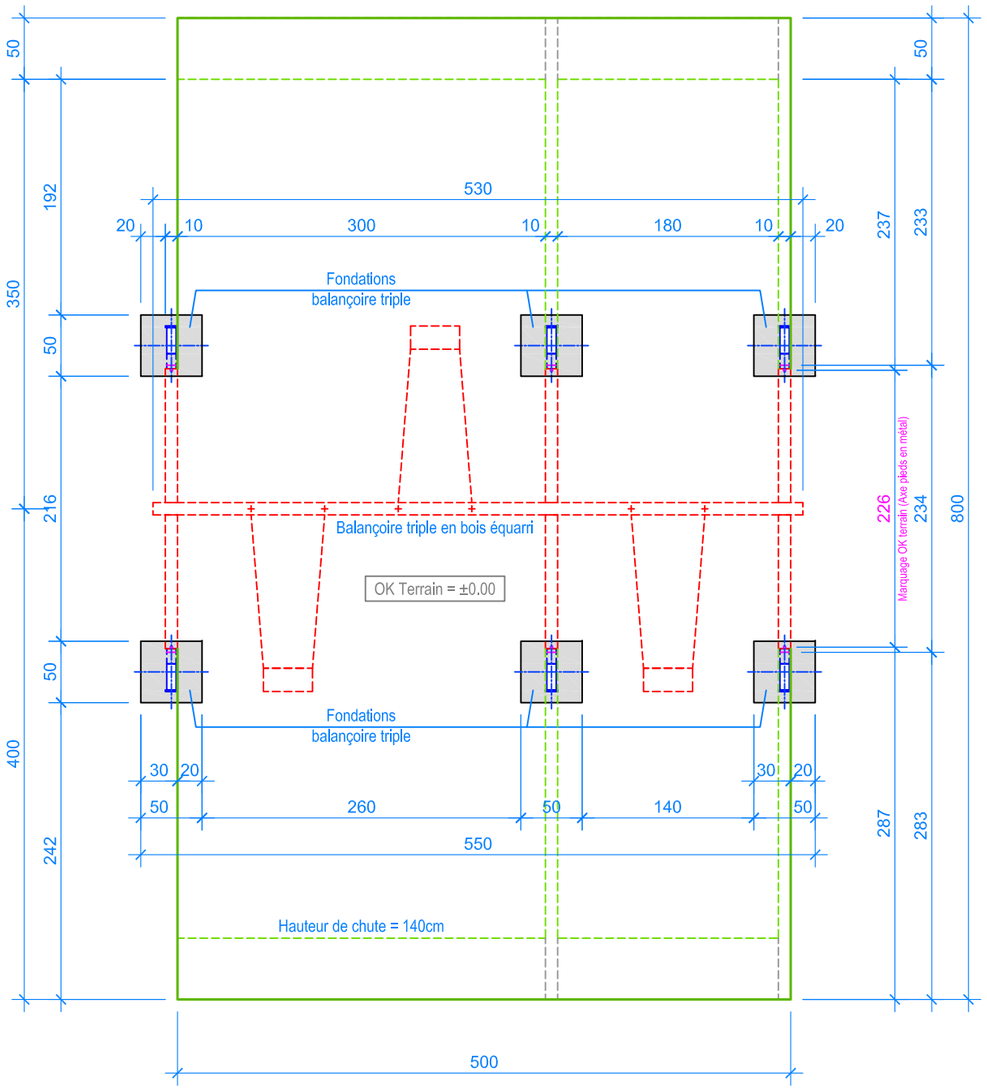

PLAN 1:50

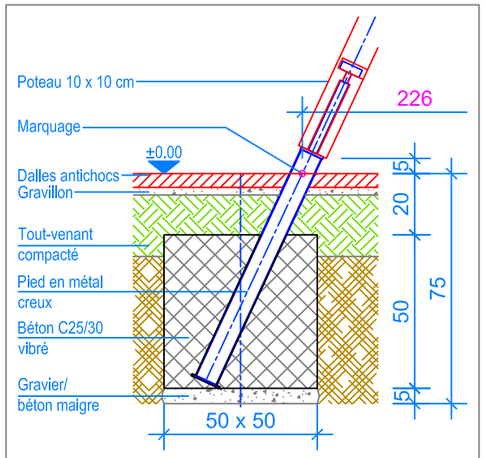

COUPE 1:20
FONDATION BALANÇOIRE TRIPLE

Limite minimale avec dalles antichocs
Espace de chute
Zone d'impact libre

INSTRUCTIONS DE MONTAGE:

1. Creuser 6 trous de 50 x 50 x 75 cm. Remplayer le fond des trous ainsi réalisés avec un empierrement de 5 cm en gravier / béton maigre.
2. Boulonner selon numérotation chaque paire de poteaux aux équerres en métal avec les vis M12x120. Placer le portique dans les évidements.
3. Placer la poutre horizontale sur les poteaux inclinés et les boulonner avec les vis M12x140.
4. Contrôler le niveau fini du terrain déjà indiqué contre les pieds en métal.
5. Mettre à niveau la poutre horizontale située à 230 cm du sol, puis caler l'ensemble.
6. Remplir le tout avec du béton (C25/30 vibré) jusqu'à environ 20 cm sous le niveau fini du terrain.
7. Laisser le béton prendre.
8. Suspendre les sièges aux fixations articulées (Distance entre le sol et le dessous du siège 40 cm).

Après une à deux semaines de jeu, vérifier à nouveau tous les vis et raccords et les resserrer si nécessaire.

CHECK-LIST MATERIEL LIVRE:

- 6 poteaux, 1 poutre horizontale
- 3 équerres en métal et vis de fixation
- 2 sièges en caoutchouc et 1 siège en toile

Fuchs Thun AG
Tempelstrasse 11, CH-3608 Thun
Tel. 033 334 30 00
Internet: www.fuchsthun.ch
E-Mail: info@fuchsthun.ch
Conseil et vente Suisse romande
Tél. 079 314 64 50

Objekt:	Instructions de montage dalles antichocs: 3.04.91 Balançoire triple en bois équarri				
Dat.:	21.11.2011	Rev.:	07.11.2018 - MT	Pl.Nr.:	3.04.91
Gez.:	C. Oeschger	Rev.:	05.03.2024 - MT	Mst.:	1:50 / 1:20