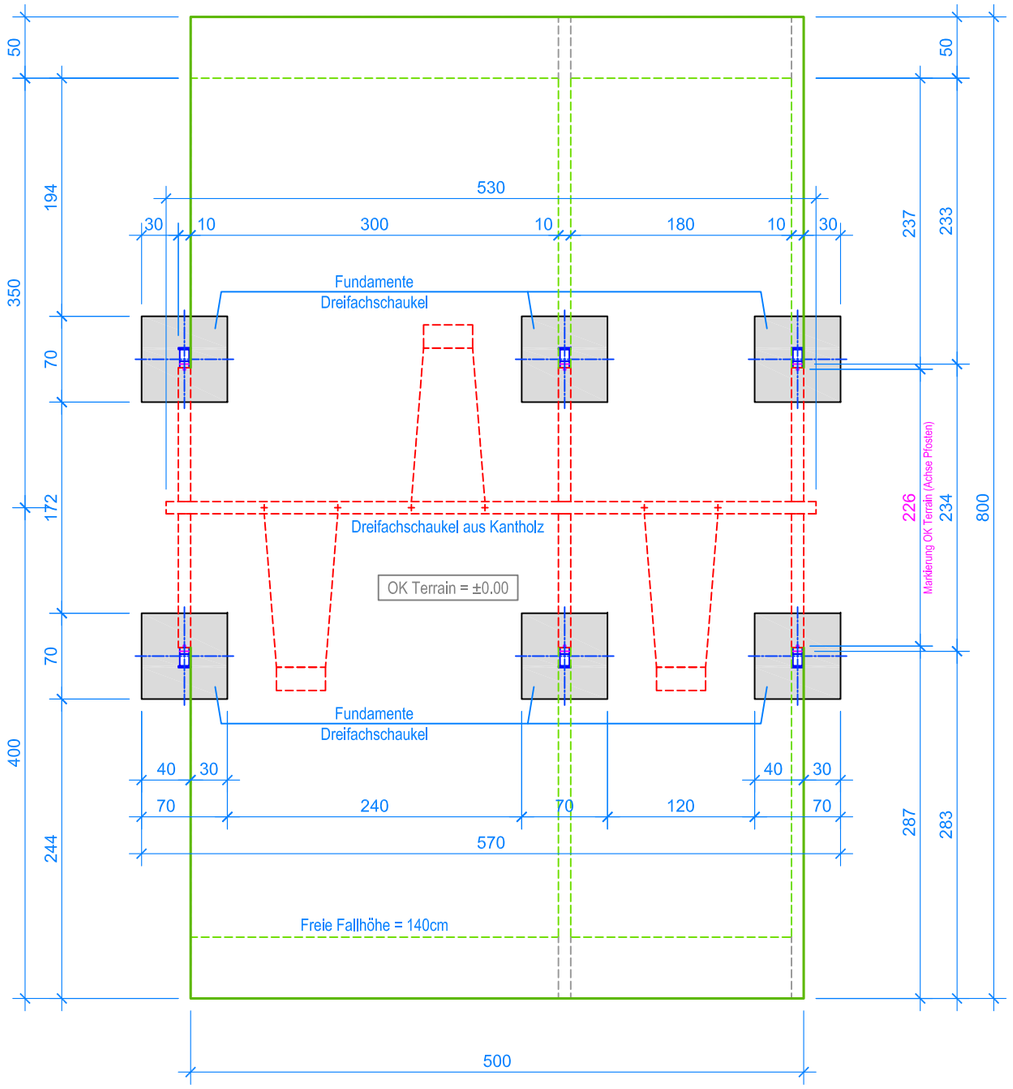

GRUNDRISS 1:50

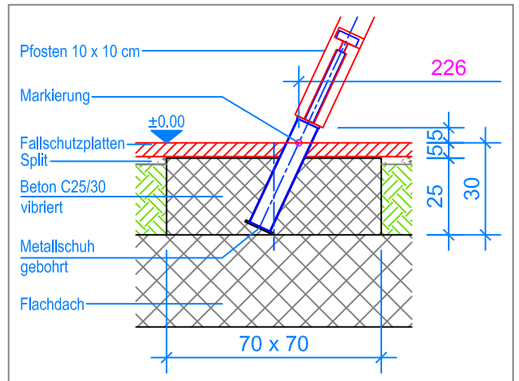

SCHNITT 1:20
FUNDAMENT DREIFACHSCHAUKEL

Aussenkante Fallschutzplatten
Fallraum
Hindernisfreier Raum

MONTAGEANLEITUNG:

1. Aushub 70 x 70 x 30 cm (6x) für Fundamente Stützen erstellen.
2. Stützen gemäss Nummerierung mit einem Halteblech, beides vormontiert, verschrauben (M12x120). Anschliessend in den Aushub stellen.
3. Den Querbalken über die Stützen legen und verschrauben. (M12x140)
4. Das zusammengebaute Holzgerüst verschwenken (Markierung an den Stützen = OK Terrain).
5. Kontrolle des Bleies am Querbalken. (UK Querbalken = 230 cm)
6. Beton (C25/30 vibriert) einfüllen (OK Beton 5 cm unter fertig Terrain).
7. Beton abbinden lassen.
8. Schaukeln an den Aufhängungen einhängen (Bodenfreiheit: UK Schaukelbrett bis OK Terrain 40 cm).

Nach einer bis zwei Wochen Spielbetrieb alle Verschraubungen und Verbindungen nochmals überprüfen und wenn nötig nachziehen.

LIEFER-CHECKLISTE:

- Sechs Stützen und ein Querbalken
- 3 Haltebleche vormontiert und Befestigungsschrauben
- 2 Gummibrettschaukeln und 1 Gurtschaukel

Fuchs Thun AG
Tempelstrasse 11, CH-3608 Thun
Tel. 033 334 30 00
Internet: www.fuchsthun.ch
E-Mail: info@fuchsthun.ch
Consell et vente Sulsse romande
Tél. 079 314 64 50

Objekt:	Montageanleitung Fallschutzplatten, Flachdach: 3.04.91 Dreifachschaukel aus Kantholz		
Dat.: 21.11.2011	Rev.: 07.11.2018 - MT	Pl.Nr.: 3.04.91	
Gez.: C. Oeschger	Rev.: 05.03.2024 - MT	Mst.: 1:50 / 1:20	