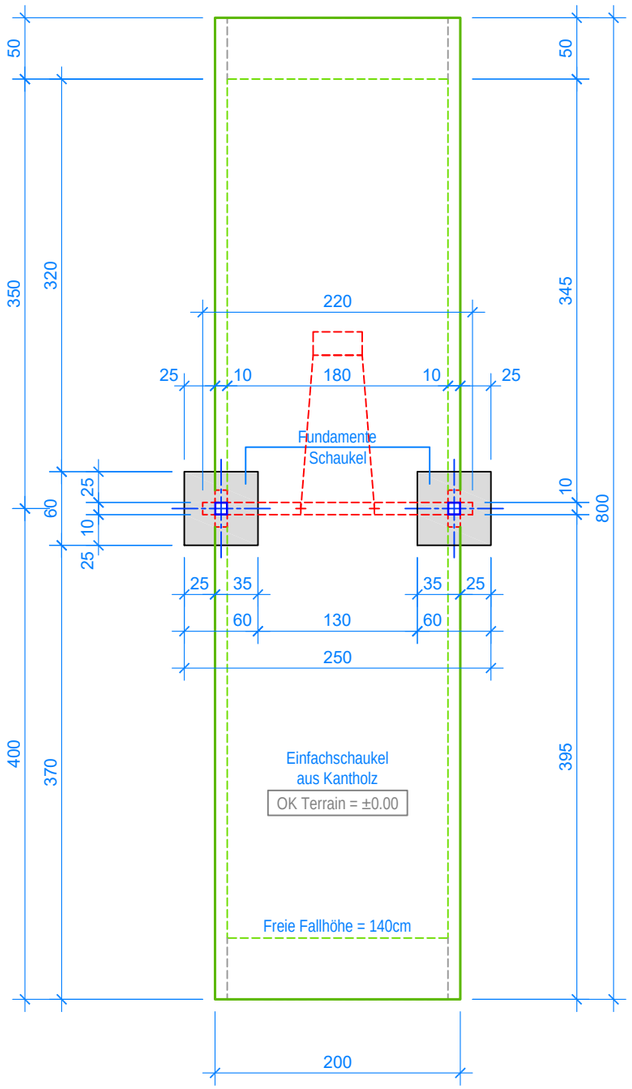

GRUNDRISS 1:50

Aussenkante Fallschutzplatten
Fallraum
Hindernisfreier Raum

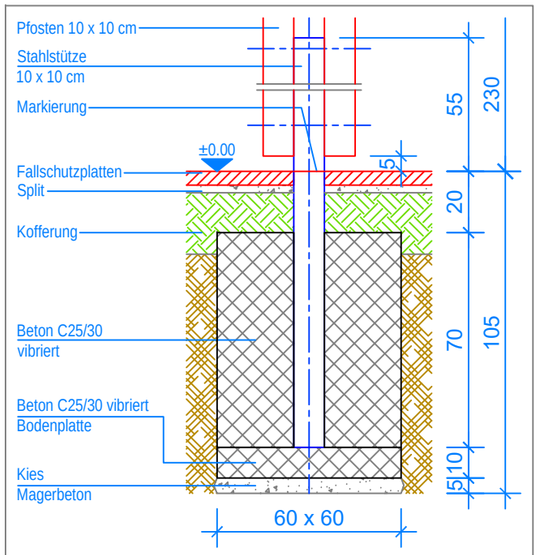

SCHNITT 1:20
FUNDAMENT SCHAUKEL

MONTAGEANLEITUNG:

1. Aushub 60 x 60 x 105 cm für Fundament erstellen (2x).
2. Je 5 cm Kies / Magerbeton einbringen als Tragschicht.
3. Bodenplatte (Beton C25/30 vibriert) 60 x 60 x 10 cm erstellen.
4. Beton abbinden lassen.
5. Doppelstützen auf beiden Seiten gemäss Nummerierung in Querbalken verschrauben (Schlossschrauben M12x300).
6. Das zusammengebaute Holzgerüst-Stahlstütze auf die Bodenplatte stellen und ausrichten (Markierung an Stütze = OK Terrain), Kontrolle des Bleies am Querbalken (UK Querbalken bis OK Terrain 230 cm).
7. Fundamente (Beton C25/30 vibriert) 60 x 60 x 70 cm erstellen (2x).
8. Beton abbinden lassen.
9. Schaukeln an den Aufhängungen einhängen (Bodenfreiheit: UK Schaukelbrett bis OK Terrain 40cm).

Nach einer bis zwei Wochen Spielbetrieb alle Verschraubungen und Verbindungen nochmals überprüfen und wenn nötig nachziehen.

LIEFER-CHECKLISTE:

- Zwei Doppelstützen und einen Querbalken vormontiert
- Befestigungsschrauben, 1 Gummibrettschaukel

Fuchs Thun AG
Tempelstrasse 11, CH-3608 Thun
Tel. 033 334 30 00
Internet: www.fuchsthun.ch
E-Mail: info@fuchsthun.ch
Conseil et vente Suisse romande
Tél. 079 314 64 50

Objekt:	**Montageanleitung Fallschutzplatten:** 3.04.05 Einfachschaukel aus Kantholz				
Dat.:	21.11.2011	Rev.:	04.03.2024 - MT	Pl.Nr.:	3.04.05
Gez.:	C. Oeschger	Rev.:	13.06.2025 - MT	Mst.:	1:50 / 1:20