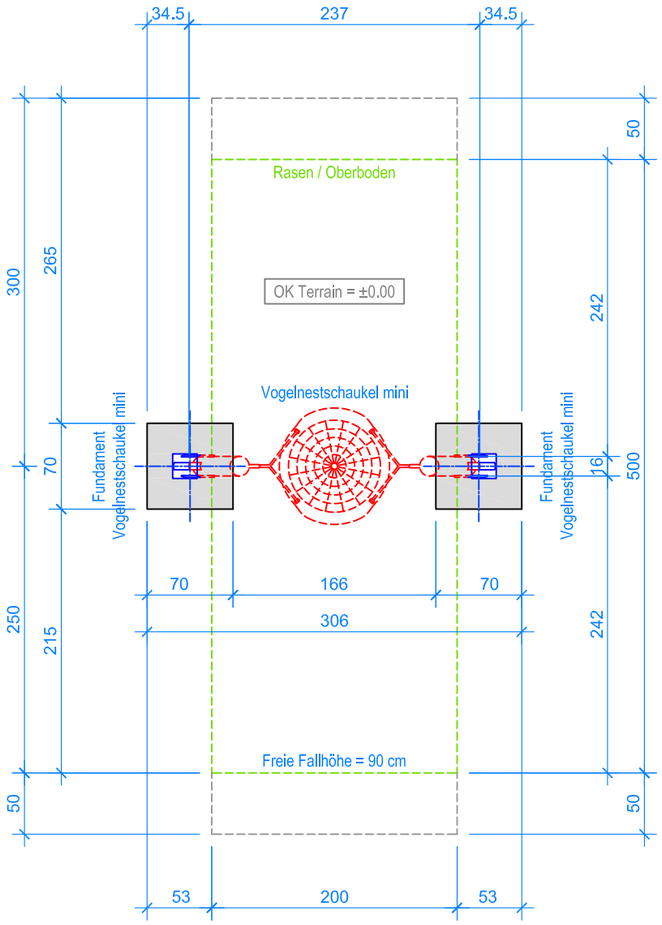

GRUNDRISS 1:50

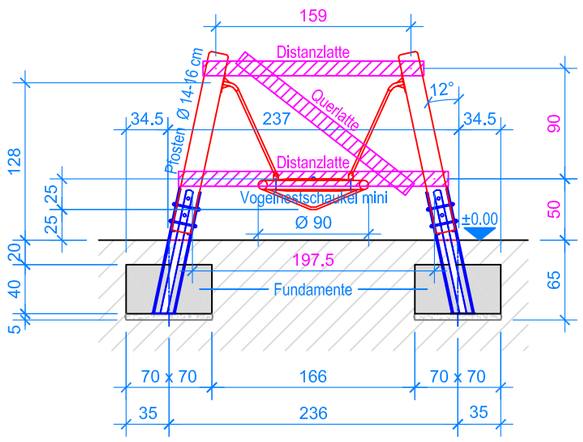

SCHNITT 1:50

Bild 3

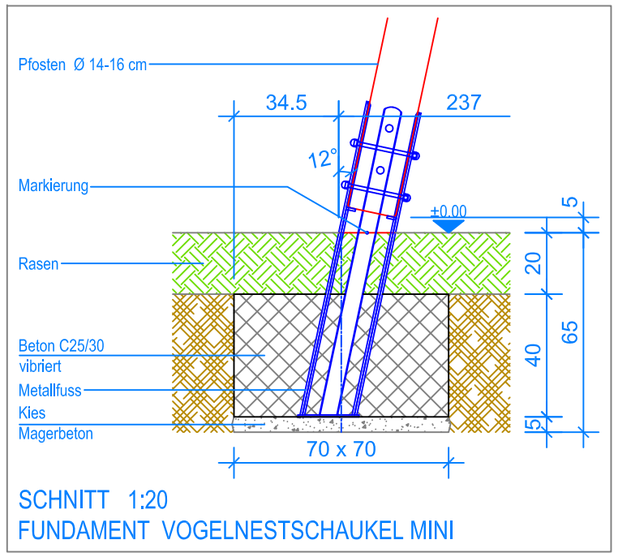

SCHNITT 1:20
FUNDAMENT VOGELNESTSCHAUKEL MINI

Bild 2

MONTAGEANLEITUNG:

1. Aushub 70 x 70 x 65 cm (2x) für Fundamente Pfosten erstellen und je 5 cm Kies / Magerbeton einbringen.
2. Vormontierte Pfosten in den Aushub stellen (Distanz Pfosten-Aussen auf Terrainhöhe 237 cm) und ausrichten (Markierung an den Pfosten = OK Terrain).
3. Beton (C25/30 vibriert) einfüllen und abbinden lassen (OK Beton 20 cm unter fertig Terrain).
4. Die Querlatte, Distanzlatte-Unten und Distanzlatte-Oben entfernen (Bild 1 und Bild 2).
5. Die Ketten vom Mini-Vogelnestschaukelsitz mit Hilfe einer angebundenen Schnur durch die Rohre der Pfosten führen und auf der Rückseite montieren (Bild 3).
6. Bodenfreiheit: UK Sitz bis OK Terrain 25 cm.

Nach einer bis zwei Wochen Spielbetrieb alle Verschraubungen und Verbindungen nochmals überprüfen und wenn nötig nachziehen.

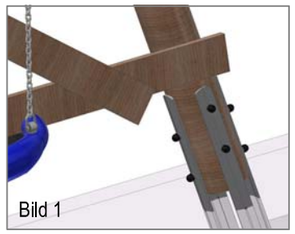

Bild 1

------ Fallraum
------ Hindernisfreier Raum

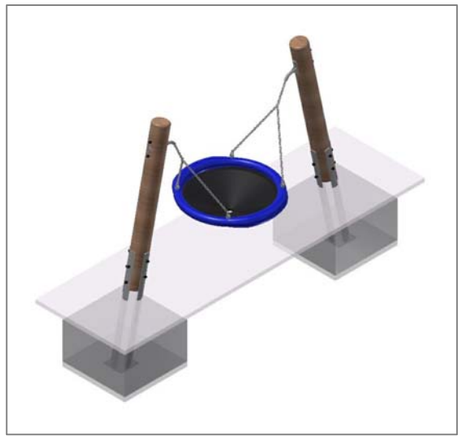

LIEFER-CHECKLISTE:

- Zwei Pfosten vormontiert
- Distanzlatte-Unten, Distanzlatte-Oben und Querlatte
- Mini-Vogelnestschaukelsitz mit Ketten aus Edelstahl
- Befestigungsmaterial

Fuchs Thun AG
Tempelstrasse 11, CH-3608 Thun
Tel. 033 334 30 00
Internet: www.fuchsthun.ch
E-Mail: info@fuchsthun.ch
Consell et vente Suisse romande
Tél. 079 314 64 50

Objekt:	Montageanleitung Rasen: 3.01.20 Vogelnestschaukel mini mit Pfosten aus Edelkastanie				
Dat.:	29.11.2023	Rev.:	18.11.2024	Pl.Nr.:	3.01.20
Gez.:	M. Trüeb	Rev.:	-	Mst.:	1:50 / 1:20