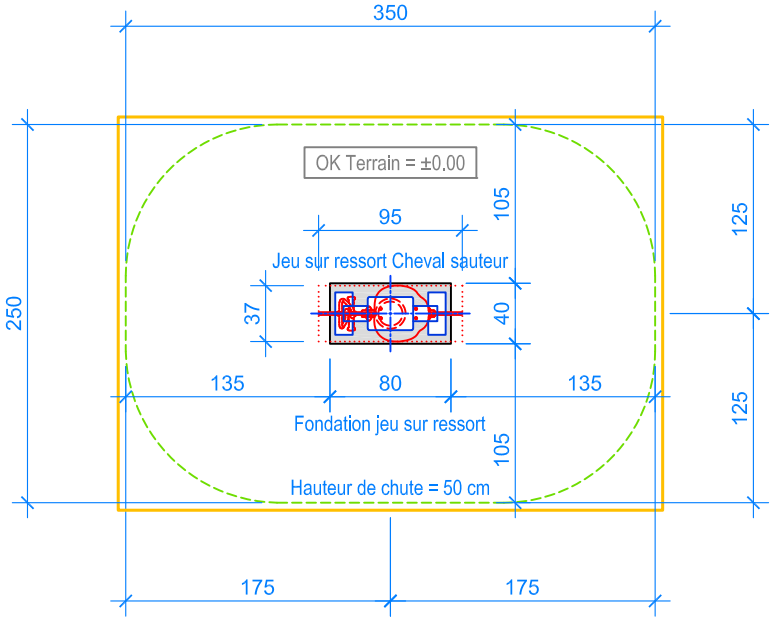

PLAN 1:50

Limite minimale revêtement avec sol meuble

Espace de chute

INSTRUCTIONS DE MONTAGE:

1. Creuser un trou de 80 x 40 x 58 cm et remblayer le fond avec du gravier / béton maigre, épaisseur env. 5 cm.
2. Poser le jeu sur ressort prémonté dans l'excavation (niveau supérieur du dispositif d'ancrage = niveau fini du terrain). Mettre à niveau le jeu sur ressort.
3. Remplir de béton C25/30 vibré jusqu' à -23 cm du niveau fini du terrain.
4. Laisser le béton prendre.

Après une à deux semaines de jeu, vérifier à nouveau tous les vis et raccords et les resserrer si nécessaire.

CHECK-LIST MATERIEL LIVRE:

- Jeu sur ressort prémonté, inclus ressort d`acier et dispositif d'ancrage à bétonner.

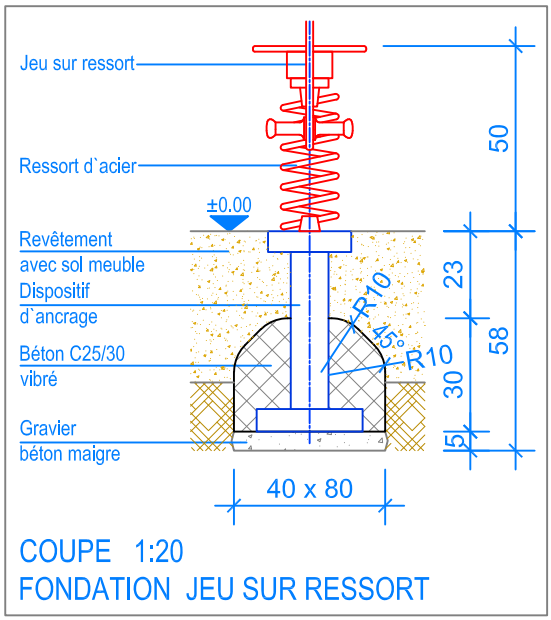

COUPE 1:20
FONDATION JEU SUR RESSORT

Fuchs Thun AG
Tempelstrasse 11, CH-3608 Thun
Tel. 033 334 30 00
Internet: www.fuchsthun.ch
E-Mail: info@fuchsthun.ch
Conseil et vente Suisse romande
Tél. 079 314 64 50

Objekt:	Instructions de montage revêtement avec sol meuble: 2.30.50 Jeu sur ressort Cheval sauteur				
Dat.:	17.12.2020	Rev.:	30.01.2024 - MT	Pl.Nr.:	2.30.50
Gez.:	Silvia Meyer	Rev.:	-	Mst.:	1:50 / 1:20