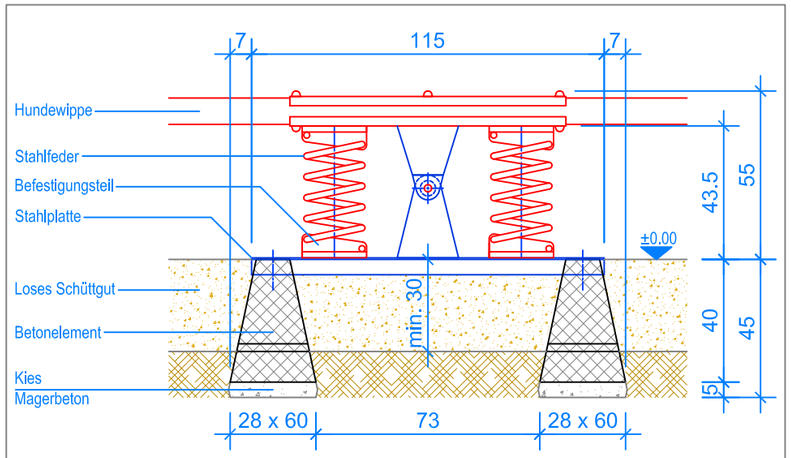

SCHNITT 1:20
FUNDAMENT HUNDEWIPPE

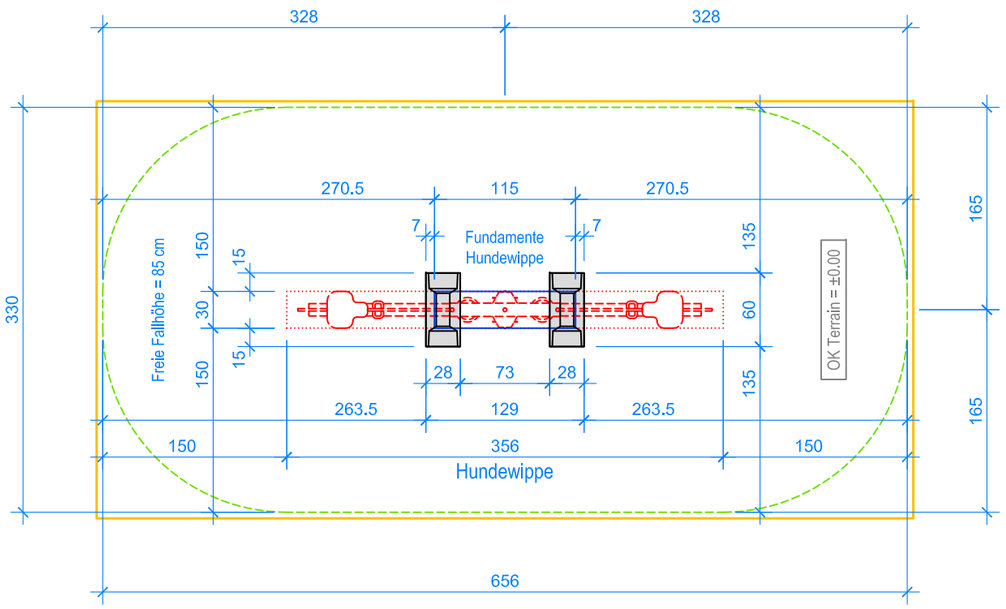

GRUNDRISS 1:50

Aussenkante loses Schüttgut
Fallraum

MONTAGEANLEITUNG:

1. Aushub 28 x 60 x 45 cm (2x) für Fundament erstellen und ca. 5 cm Kies / Magerbeton einbringen.
2. Die vorgefertigten Betonelemente gemäss Plan in den Aushub stellen (OK Bodenelemente = OK fertig Terrain).
3. Senkel kontrollieren.
4. Das vormontierte Federgerät auf die Betonelemente verschrauben.

Nach einer bis zwei Wochen Spielbetrieb alle Verschraubungen und Verbindungen nochmals überprüfen und wenn nötig nachziehen.

LIEFER-CHECKLISTE:

- Hundewippe vormontiert
- 2 Betonelemente

Fuchs Thun AG
Tempelstrasse 11, CH-3608 Thun
Tel. 033 334 30 00
Internet: www.fuchsthun.ch
E-Mail: info@fuchsthun.ch
Conseil et vente Suisse romande
Tél. 079 314 64 50

Objekt:	Montageanleitung loses Schüttgut: 2.30.37 Hundewippe				
Dat.:	04.05.2016	Rev.:	24.08.2018	Pl.Nr.:	2.30.37
Gez.:	Silvia Meyer	Rev.:	13.08.2024 - MT	Mst.:	1:50 / 1:20