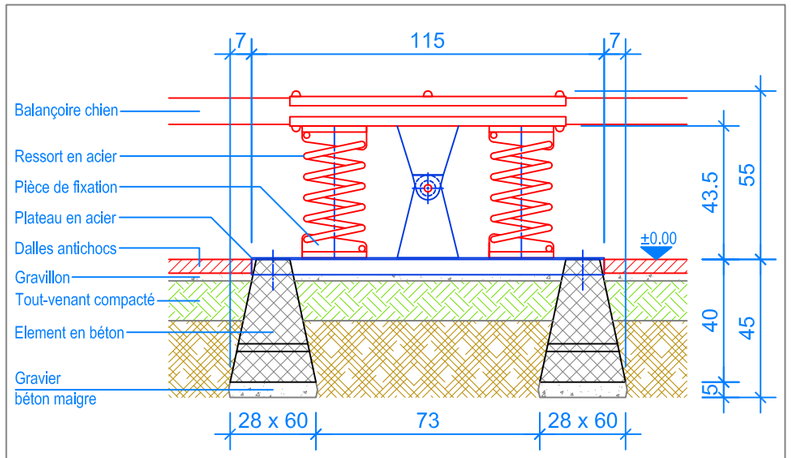


COUPE 1:20
FONDATION BALANÇOIRE CHIEN

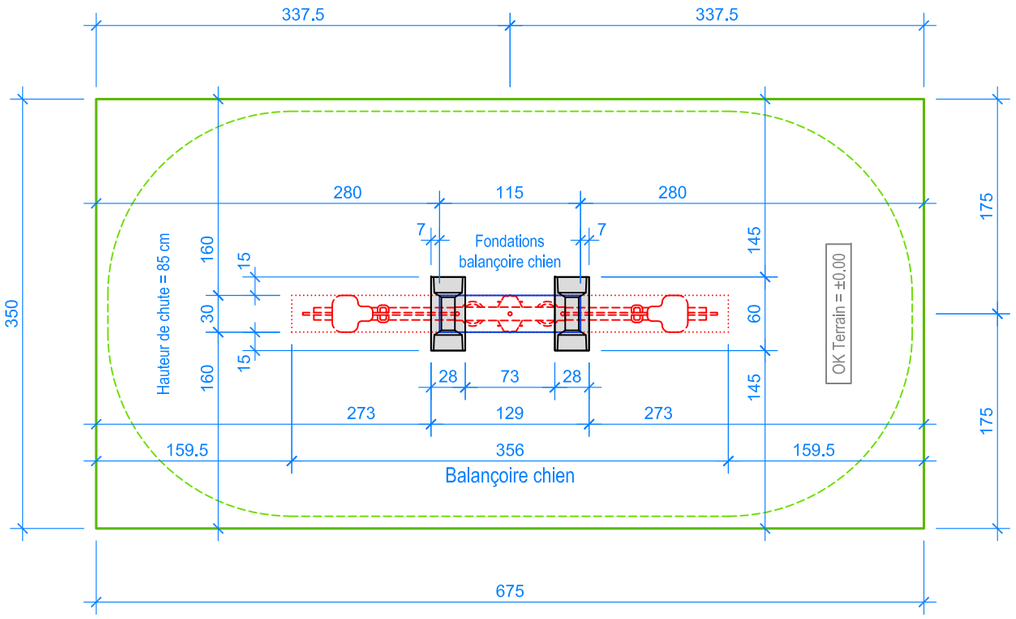


PLAN 1:50

Limite minimale avec dalles antichocs
Espace de chute

## INSTRUCTIONS DE MONTAGE:

1. Creuser 2 trous de 28 x 60 x 45 cm et remblayer le fond avec du gravier / béton maigre, épaisseur env. 5 cm.
2. Poser les éléments en béton dans l'excavation (niveau supérieur de l'élément en béton = niveau fini du terrain).
3. Mettre à niveau les éléments en béton.
4. Fixer le jeu sur ressorts sur les éléments en béton.

Après une à deux semaines de jeu, vérifier à nouveau tous les vis et raccords et les resserrer si nécessaire.

## CHECK-LIST MATERIEL LIVRE:

- Balançoire chien prémonté
- 2 éléments en béton

**Fuchs Thun AG**
Tempelstrasse 11, CH-3608 Thun
Tel. 033 334 30 00
Internet: www.fuchsthun.ch
E-Mail: info@fuchsthun.ch
**Conseil et vente Suisse romande**
Tél. 079 314 64 50

| | | | | | |
|---|---|---|---|---|---|
| Objekt: | Instructions de montage avec des dalles antichocs: 2.30.37 Balançoire chien | | | | |
| Dat.: | 04.05.2016 | Rev.: | 24.08.2018 | Pl.Nr.: | 2.30.37 |
| Gez.: | Silvia Meyer | Rev.: | 13.08.2024 - MT | Mst.: | 1:50 / 1:20 |