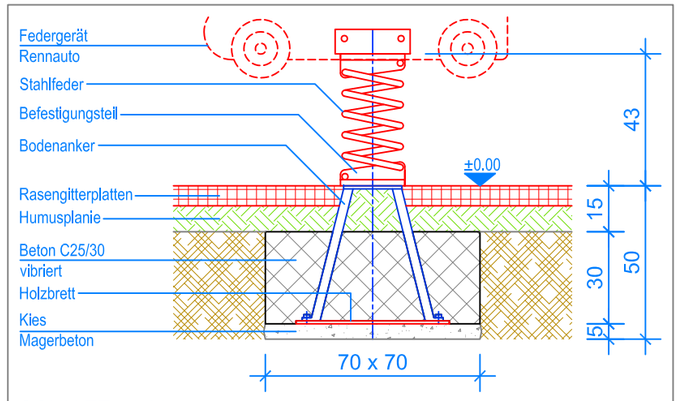


SCHNITT 1:20
FUNDAMENT FEDERGERÄT

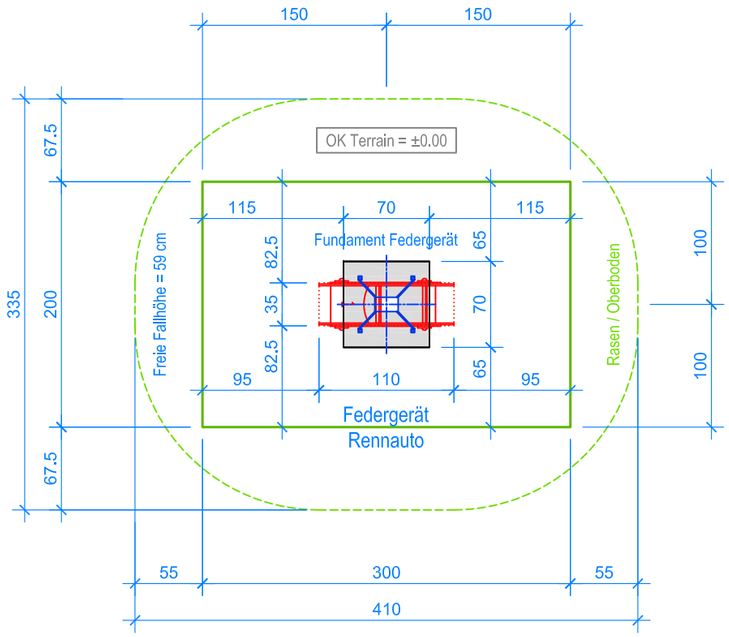


GRUNDRISS 1:50

Aussenkante Rasengitterplatten
Fallraum

MONTAGEANLEITUNG:

1. Aushub 70 x 70 x 50 cm für Fundament erstellen und ca. 5 cm Kies / Magerbeton einbringen.
2. Das vormontierte Federgerät in den Aushub stellen. (OK Bodenanker = OK fertig Terrain).
3. Ausrichten und Senkel kontrollieren.
4. In den Aushub Beton C25/30 einfüllen und vibrieren, OK Beton 15 cm unter OK fertig Terrain.
5. Beton abbinden lassen.

Nach einer bis zwei Wochen Spielbetrieb alle Verschraubungen und Verbindungen nochmals überprüfen und wenn nötig nachziehen.

LIEFER-CHECKLISTE:

Federgerät vormontiert, inkl. Feder und Bodenanker zum einbetonieren.

**Fuchs Thun AG**
Tempelstrasse 11, CH-3608 Thun
Tel. 033 334 30 00
Internet: www.fuchsthun.ch
E-Mail: info@fuchsthun.ch
**Consell et vente Suisse romande**
Tél. 079 314 64 50

| | | | |
|---|---|---|---|
| Objekt: | Montageanleitung Rasengitterplatten: 2.30.19 Federgerät Rennauto | | |
| Dat.: 03.03.2016 | Rev.: 17.08.2018 | Pl.Nr.: 2.30.19 | |
| Gez.: Silvia Meyer | Rev.: 19.08.2024 - MT | Mst.: 1:50 / 1:20 | |