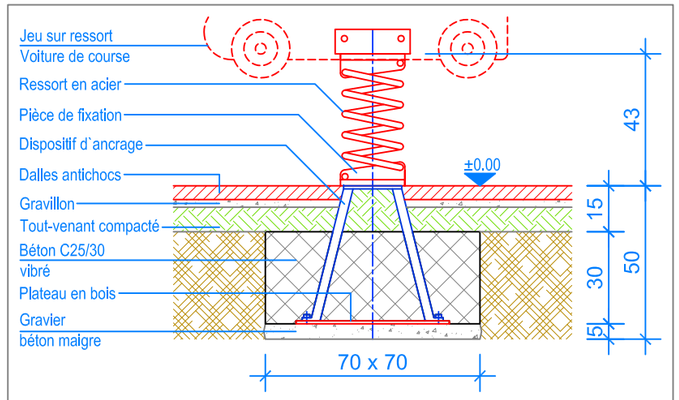

COUPE 1:20
FONDATION JEU SUR RESSORT

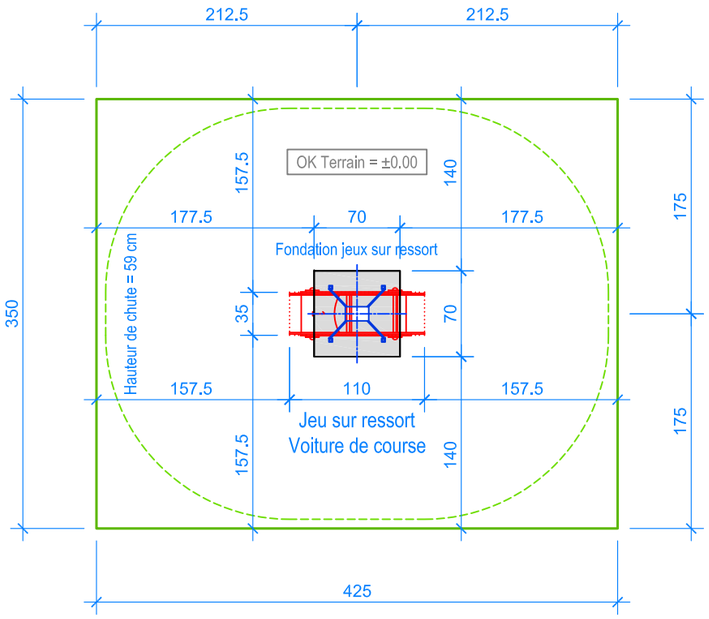

PLAN 1:50

INSTRUCTIONS DE MONTAGE:

1. Creuser un trou de 70 x 70 x 50 cm et remblayer le fond avec du gravier / béton maigre, épaisseur env. 5 cm.
2. Poser le jeu sur ressort prémonté dans l'excavation (niveau supérieur du dispositif d'ancrage = niveau fini du terrain).
3. Mettre à niveau le jeu sur ressort.
4. Remplir de béton C25/30 vibré jusqu' à -15 cm du niveau fini du terrain.
5. Laisser le béton prendre.

Après une à deux semaines de jeu, vérifier à nouveau tous les vis et raccords et les resserrer si nécessaire.

Limite minimale avec dalles antichocs
Espace de chute

CHECK-LIST MATERIEL LIVRE:

Jeu sur ressort prémonté, inclus ressort et dispositif d'ancrage à bétonner.

Fuchs Thun AG
Tempelstrasse 11, CH-3608 Thun
Tel. 033 334 30 00
Internet: www.fuchsthun.ch
E-Mail: info@fuchsthun.ch
Consell et vente Sulsse romande
Tél. 079 314 64 50

Objekt:	Instructions de montage avec des dalles antichocs: 2.30.19 Jeu sur ressort Voiture de course				
Dat.:	03.03.2016	Rev.:	17.08.2018	Pl.Nr.:	2.30.19
Gez.:	Silvia Meyer	Rev.:	19.08.2024 - MT	Mst.:	1:50 / 1:20