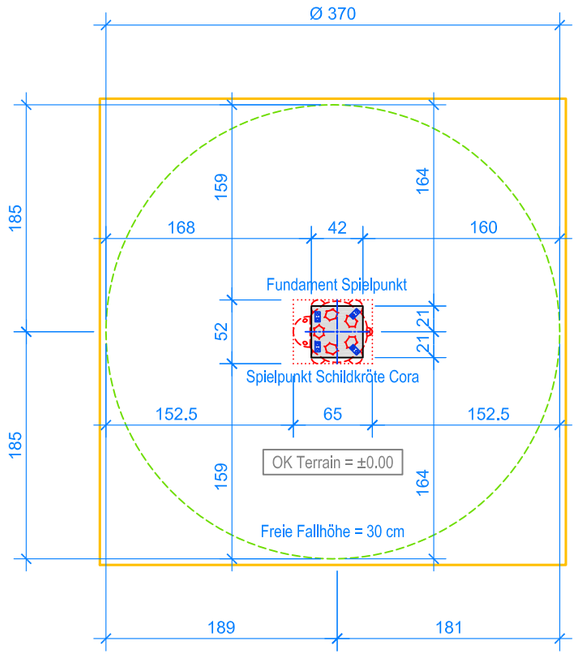

GRUNDRISS 1:50

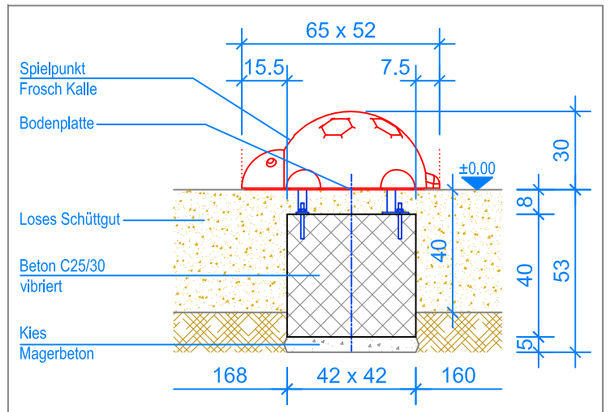

SCHNITT 1:20
FUNDAMENT SPIELPUNKT

MONTAGEANLEITUNG:

1. Aushub 42 x 42 x 53 cm (1x) für das Fundament erstellen und ca. 5 cm Kies / Magerbeton einbringen.
2. In den Aushub Beton C25/30 einfüllen und gut verdichten. OK Beton 8 cm unter OK fertig Terrain.
3. Beton abbinden lassen.
4. Der vormontierte Spielpunkt mit 4 Expressankern auf das Fundament befestigen, dabei Senkel kontrollieren. (Markierung = OK fertig Terrain)

Nach einer bis zwei Wochen Spielbetrieb alle Verschraubungen und Verbindungen nochmals überprüfen und wenn nötig nachziehen.

Aussenkante loses Schüttgut
Fallraum

LIEFER-CHECKLISTE:

- Spielpunkt vormontiert
- 4 Expressanker

Fuchs Thun AG
Tempelstrasse 11, CH-3608 Thun
Tel. 033 334 30 00
Internet: www.fuchsthun.ch
E-Mail: info@fuchsthun.ch
Conseil et vente Suisse romande
Tél. 079 314 64 50

Objekt:	Montageanleitung loses Schüttgut: 2.29.37 Spielpunkt Schildkröte Cora		
Dat.: 29.09.2020	Rev.: 26.01.2024	Pl.Nr.: 2.29.37	
Gez.: M.Trüeb	Rev.: -	Mst.: 1:50 / 1:20	