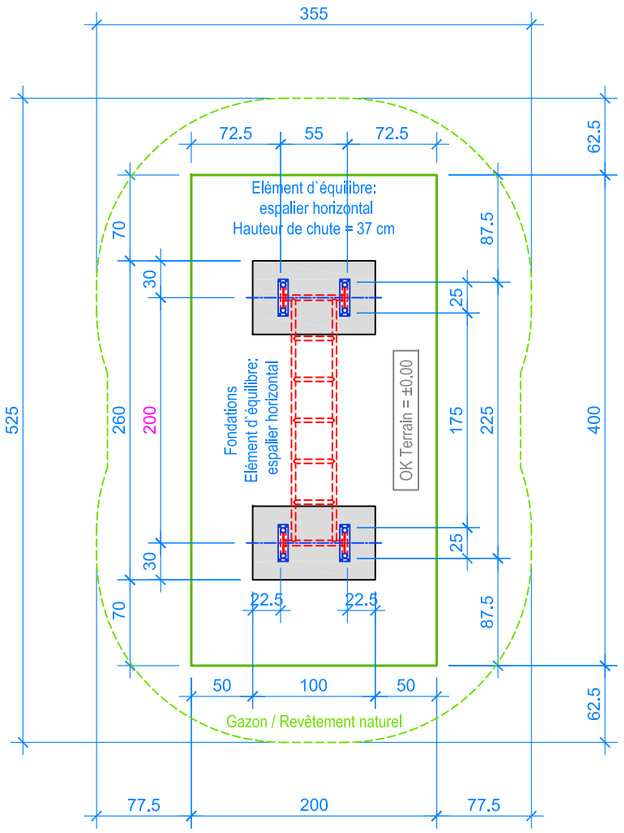

PLAN 1:50

Limite minimale avec dalles gazon

Espace de chute

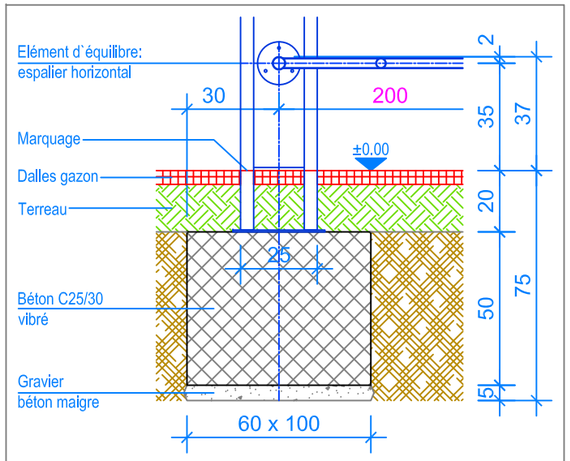

COUPE 1:20

FONDATION ELÉMENT D`ÉQUILIBRE: ESPALIER HORIZONTAL

INSTRUCTIONS DE MONTAGE:

1. Creuser deux trous de 100 x 60 x 75 cm et remplire le fond avec du gravier / béton maigre, épaisseur env. 5 cm.
2. Remplire les trous avec du béton C25/30 vibré jusqu' à -20 cm du niveau fini du terrain.
3. Laisser le béton prendre.
4. Fixer l'espalier horizontale avec les poteaux.
5. Poser le jeux sur les fondations (écartement 200 cm niveau fini du terrain), régler le niveau, puis le fixer sur les fondations. (le marquage sur les pieds en métal doit être au niveau fini du terrain).

Après une à deux semaines de jeu, vérifier à nouveau tous les vis et raccords et les resserrer si nécessaire.

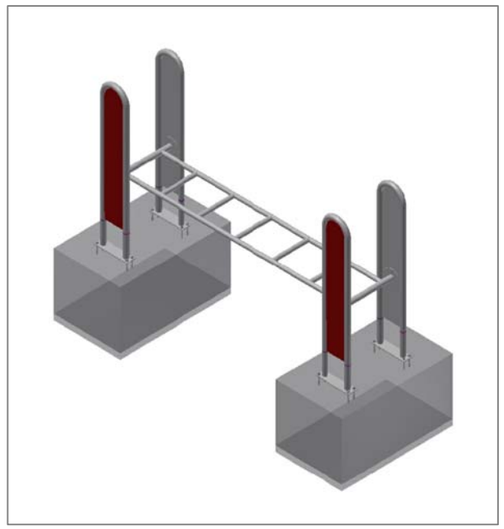

CHECK-LIST MATERIEL LIVRE:

- Elément d`équilibre espalier horizontal prémonté
- 16 vis de fixation et 12 vis

Fuchs Thun AG
Tempelstrasse 11, CH-3608 Thun
Tel. 033 334 30 00
Internet: www.fuchsthun.ch
E-Mail: info@fuchsthun.ch
Consell et vente Sulsse romande
Tél. 079 314 64 50

Objekt:	Instructions de montage dalles gazon: 2.23.20 Elément d`équilibre: espalier horizontal avec supports en acier inox				
Dat.:	31.10.2013	Rev.:	24.07.2018	Pl.Nr.:	2.23.20
Gez.:	M.Trüeb	Rev.:	16.01.2024	Mst.:	1:50 / 1:20