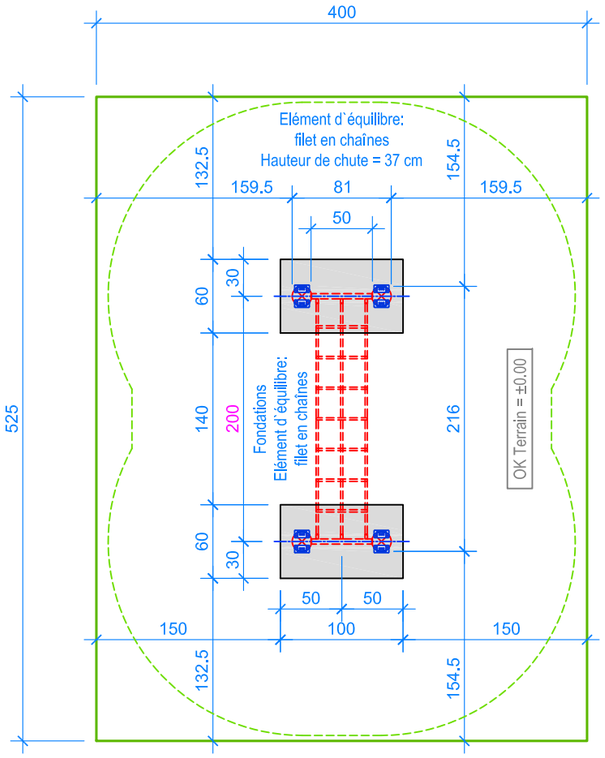

PLAN 1:50

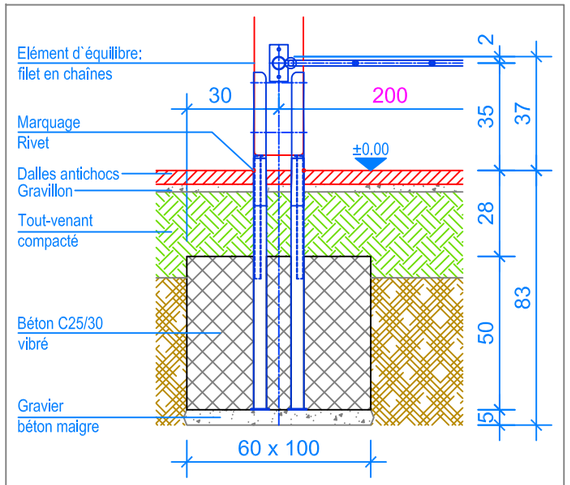

COUPE 1:20
FONDATION ELÉMENT D`ÉQUILIBRE: FILET EN CHAÎNES

Limite minimale avec dalles antichocs
Espace de chute

INSTRUCTIONS DE MONTAGE:

1. Creuser deux trous de 100 x 60 x 83 cm et remplire le fond avec du gravier / béton maigre, épaisseur env. 5 cm.
2. Viser le filet en châînes avec les poteaux.
3. Poser l'elément dans les trous et contrôler le niveau avec le rivet
   (rivet = niveau fini du terrain et écartement de 200 cm).
4. Remplire les trous avec du béton C25/30 vibré jusqu' à -28 cm du niveau fini du terrain.
5. Laisser le béton prendre.

Après une à deux semaines de jeu, vérifier à nouveau tous les vis et raccords et les resserrer si nécessaire.

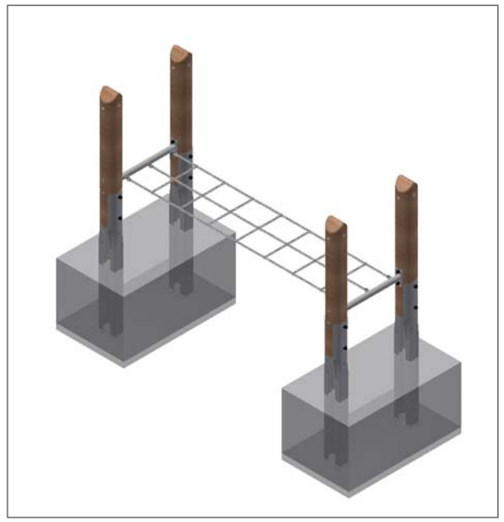

CHECK-LIST MATERIEL LIVRE:

- Elément d`équilibre filet en chaînes prémonté
- 8 vis

Fuchs Thun AG
Tempelstrasse 11, CH-3608 Thun
Tel. 033 334 30 00
Internet: www.fuchsthun.ch
E-Mail: info@fuchsthun.ch
Conseil et vente Suisse romande
Tél. 079 314 64 50

Objekt:	Instructions de montage avec des dalles antichocs: 2.23.16 Elément d`équilibre: filet en chaînes avec supports en châtaignier		
Dat.: 31.10.2013	Rev.: 23.07.2018	Pl.Nr.: 2.23.16	
Gez.: M.Trüeb	Rev.: 16.01.2024	Mst.: 1:50 / 1:20	