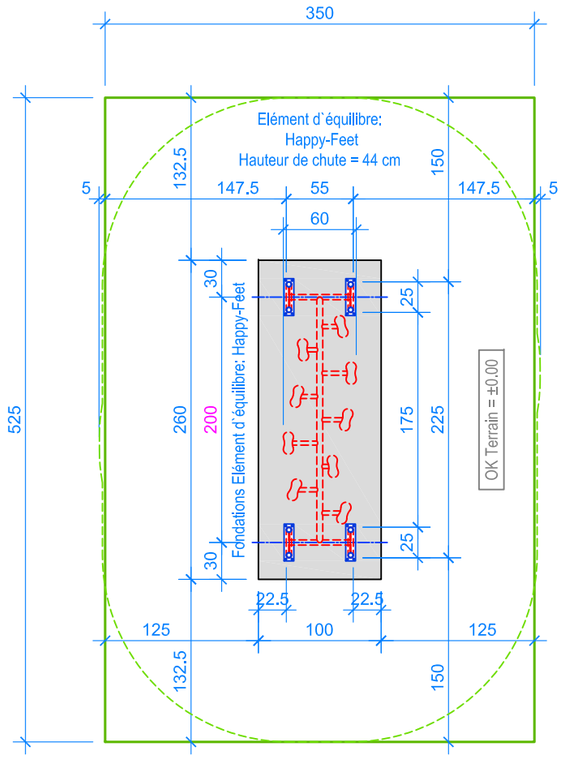


PLAN 1:50

Limite minimale avec dalles antichocs
Espace de chute

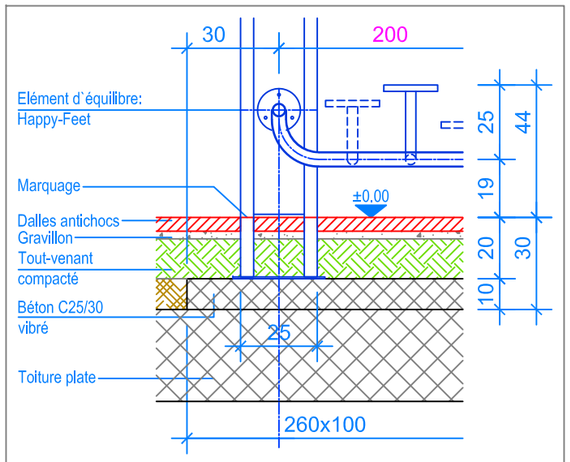


COUPE 1:20
FONDATION ELÉMENT D`ÉQUILIBRE: HAPPY-FEET

INSTRUCTIONS DE MONTAGE:

1. Creuser un trou de 100 x 260 x 30 cm.
2. Remplire le trou avec du béton C25/30 vibré jusqu' à -20 cm du niveau fini du terrain.
3. Laisser le béton prendre.
4. Fixer la barre Happy-Feet avec les poteaux.
5. Poser le jeu Happy-Feet sur les fondations (écartement 200 cm niveau fini du terrain), régler le niveau, puis le fixer sur les fondations. (le marquage sur les pieds en métal doit être au niveau fini du terrain).

Après une à deux semaines de jeu, vérifier à nouveau tous les vis et raccords et les resserrer si nécessaire.

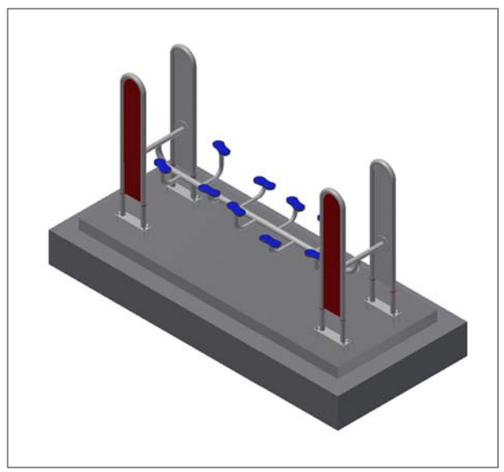

CHECK-LIST MATERIEL LIVRE:

- Elément d`équilibre Happy-Feet prémonté
- 16 vis de fixation et 12 vis

**Fuchs Thun AG**
Tempelstrasse 11, CH-3608 Thun
Tel. 033 334 30 00
Internet: www.fuchsthun.ch
E-Mail: info@fuchsthun.ch
**Consell et vente Sulsse romande**
Tél. 079 314 64 50

| | | | | | |
|---|---|---|---|---|---|
| Objekt: | Instructions de montage dalles antichocs, toiture plate: 2.23.10 Elément d`équilibre: Happy-Feet avec supports en acier inox | | | | |
| Dat.: | 31.10.2013 | Rev.: | 23.07.2018 | Pl.Nr.: | 2.23.10 |
| Gez.: | M.Trüeb | Rev.: | 16.01.2024 | Mst.: | 1:50 / 1:20 |