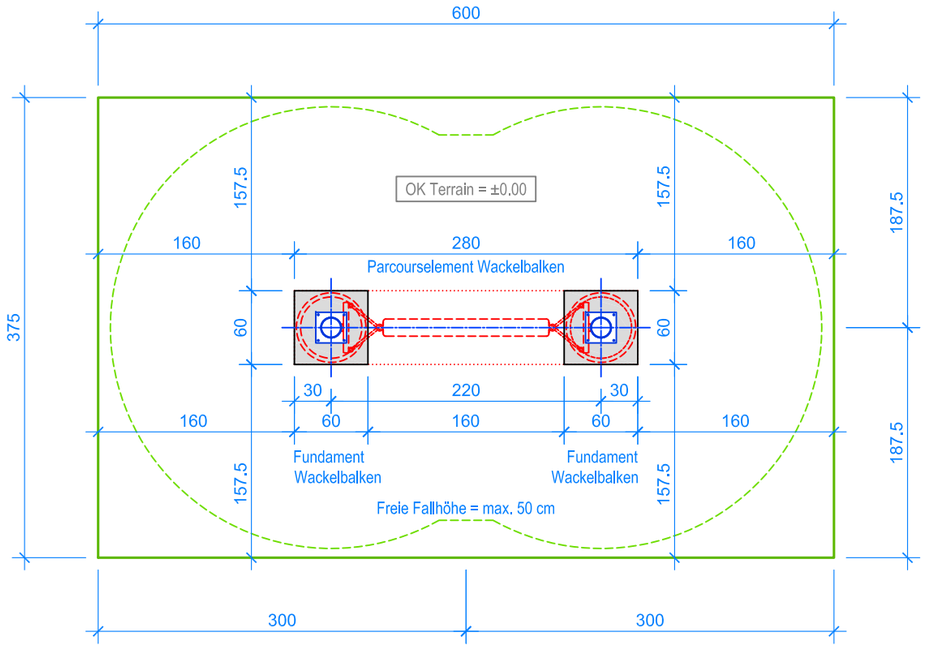

GRUNDRISS 1:50

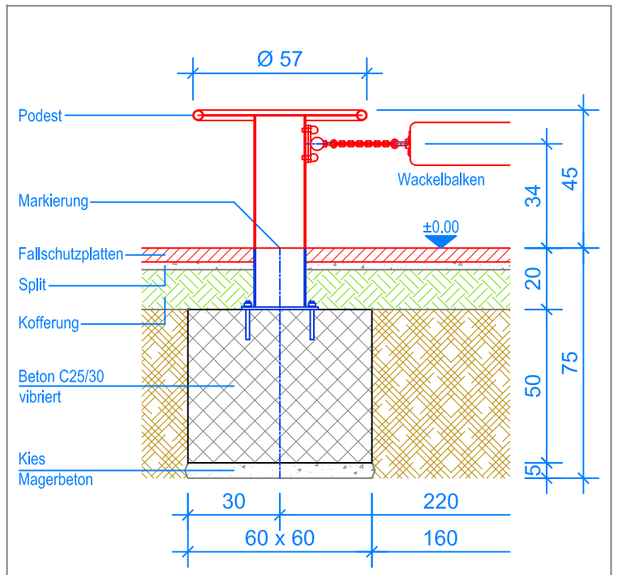

SCHNITT 1:20
FUNDAMENT WACKELBALKEN

MONTAGEANLEITUNG:

1. Aushub 60 x 60 x 75 cm (2x) für die Fundamente erstellen und je ca. 5 cm Kies / Magerbeton einbringen.
2. In den Aushub Beton C25/30 einfüllen und gut verdichten. OK Beton 20 cm unter OK fertig Terrain.
3. Beton abbinden lassen.
4. Das vormontierte Parcourselement Wackelbalken mit 8 Expressankern auf die Fundamente befestigen, dabei Senkel kontrollieren. (Markierung = OK fertig Terrain)

Aussenkante Fallschutzplatten
Fallraum

Nach einer bis zwei Wochen Spielbetrieb alle Verschraubungen und Verbindungen nochmals überprüfen und wenn nötig nachziehen.

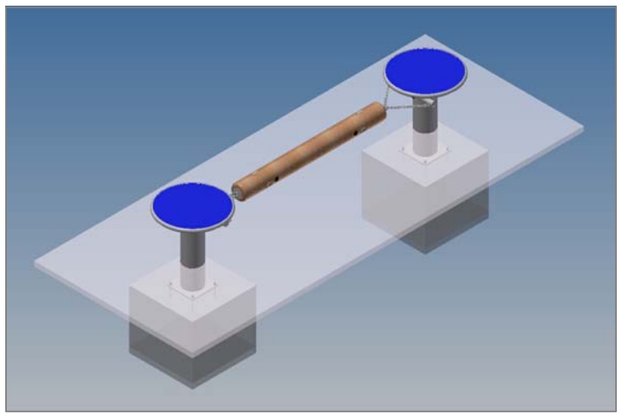

LIEFER-CHECKLISTE:

- Parcourselement Wackelbalken vormontiert
- 8 Expressanker

Fuchs Thun AG
Tempelstrasse 11, CH-3608 Thun
Tel. 033 334 30 00
Internet: www.fuchsthun.ch
E-Mail: info@fuchsthun.ch
Consell et vente Sulsse romande
Tél. 079 314 64 50

Objekt:	Montageanleitung Fallschutzplatten: 2.22.99 Parcourselement Wackelbalken				
Dat.:	21.03.2018	Rev.:	26.09.2018	Pl.Nr.:	2.22.99
Gez.:	M.Trüeb	Rev.:	11.01.2024	Mst.:	1:50 / 1:20