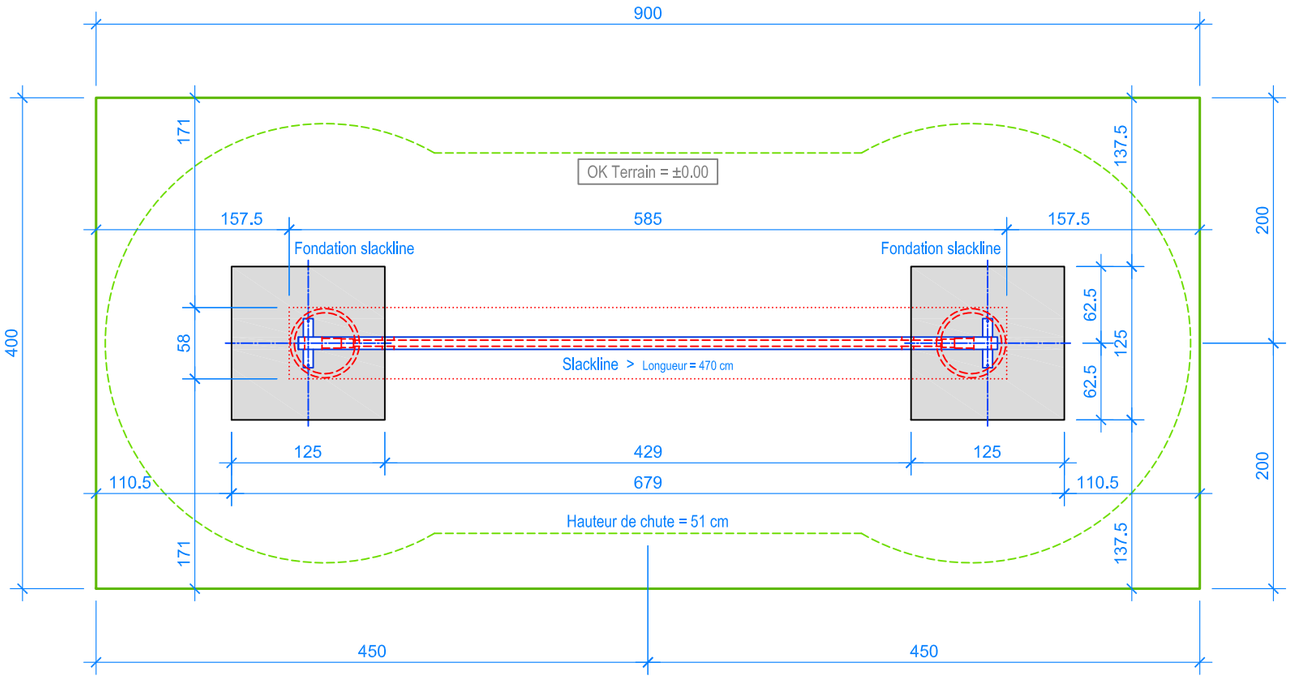

PLAN 1:50

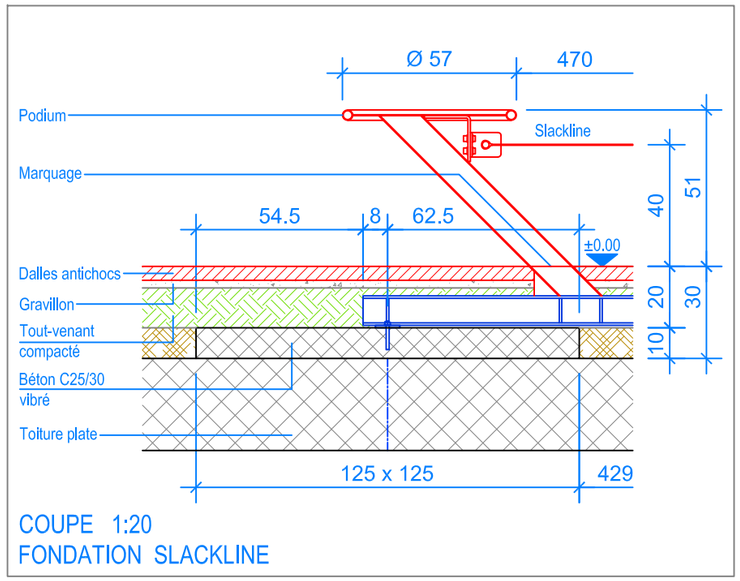

COUPE 1:20
FONDATION SLACKLINE

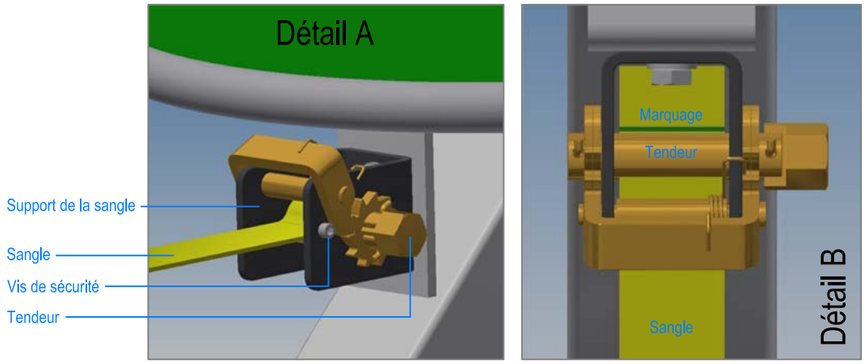

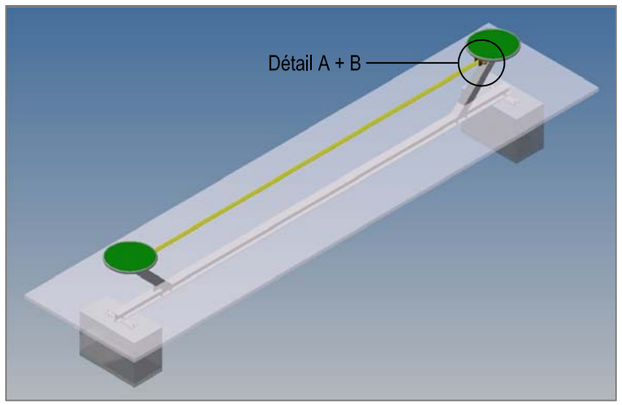

Limite minimale avec dalles antichocs
Espace de chute

INSTRUCTIONS DE MONTAGE:

1. Creuser deux trous de 125 x 125 x 30 cm.
2. Remplir les trous avec du béton C25/30 vibré jusqu' à -20 cm du niveau fini du terrain.
3. Laisser le béton prendre.
4. Poser sur les fondations la slackline prémontée, régler le niveau, puis la fixer avec les 4 vis (marquage au niveau fini du terrain).

MONTAGE DE LA SANGLE: (voir Détail A + B)

A) Dévisser la vis de sécurité (vis à tête plate M6x6).
B) Introduire la sangle dans la fente de l'axe, jusqu'à ce que le marquage derrière l'axe soit visible.
C) Tendre la sangle (couple de serrage 100Nm) avec une clé dynamométrique M20 (largeur mâchoires 30mm), au moins trois enroulements.
D) Revisser la vis de sécurité.

Après une à deux semaines de jeu, vérifier à nouveau tous les vis et raccords et les resserrer si nécessaire.

CHECK-LIST MATERIEL LIVRE:

- Slackline prémontée
- 4 vis de fixation

Fuchs Thun AG
Tempelstrasse 11, CH-3608 Thun
Tel. 033 334 30 00
Internet: www.fuchsthun.ch
E-Mail: info@fuchsthun.ch
Conseil et vente Suisse romande
Tél. 079 314 64 50

Objekt:	Instructions de montage dalles antichocs, toiture plate: 2.22.76 Slackline - 470 cm				
Dat.:	16.02.2018	Rev.:	10.12.2019	Pl.Nr.:	2.22.76
Gez.:	M.Trüeb	Rev.:	09.01.2024	Mst.:	1:50 / 1:20