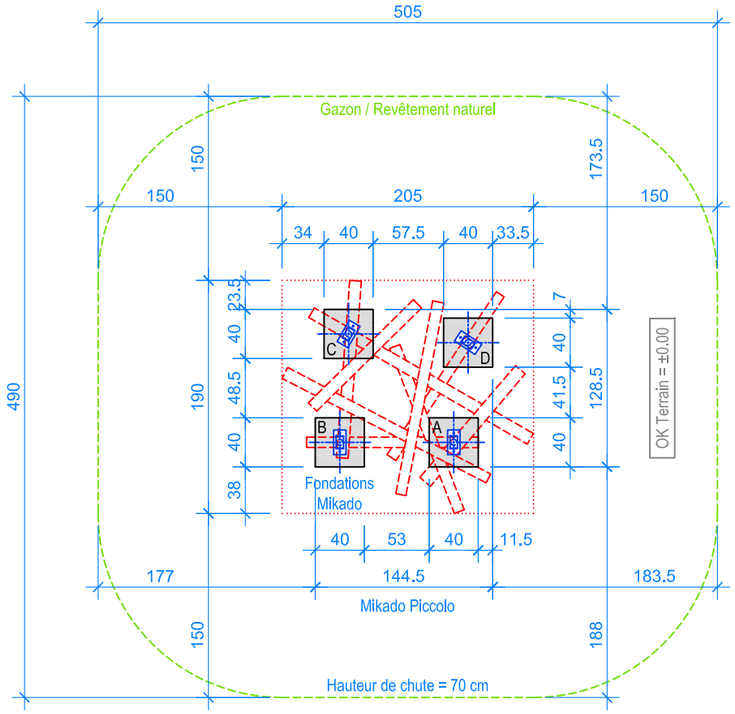

PLAN 1:50

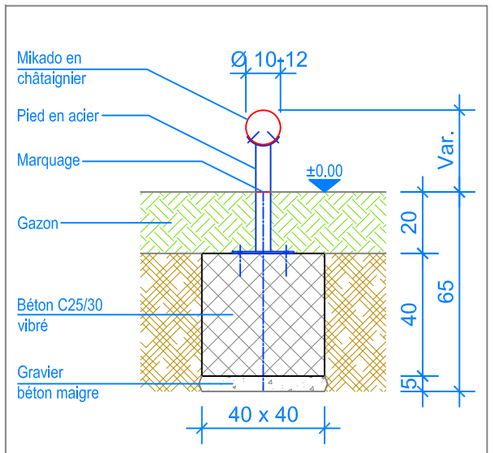

COUPE 1:20
FONDATION MIKADO

INSTRUCTIONS DE MONTAGE:

1. Creuser 4 trous de 40 x 40 x 65 cm, remplir le fond avec du gravier / béton maigre, épaisseur env. 5 cm.
2. Remplir les trous avec du béton C25/30 vibré jusqu' à -20 cm du niveau fini du terrain.
3. Laisser le béton prendre.
4. Poser le Mikado Piccolo sur les fondations, régler le niveau (marquage sur les pieds en métal, niveau fini du terrain), puis fixer avec les 8 goujons Express.

Après une à deux semaines de jeu, vérifier à nouveau tous les vis et raccords et les resserrer si nécessaire.

------ Espace de chute

CHECK-LISTE MATERIEL LIVRE:

- Mikado Piccolo prémonté
- 8 Goujons Express

Fuchs Thun AG
Tempelstrasse 11, CH-3608 Thun
Tel. 033 334 30 00
Internet: www.fuchsthun.ch
E-Mail: info@fuchsthun.ch
Conseil et vente Suisse romande
Tél. 079 314 64 50

Objekt:	Instructions de montage avec du gazon: 2.22.37 Mikado Piccolo		
Dat.: 03.04.2017	Rev.: 10.07.2018	Pl.Nr.: 2.22.37	
Gez.: M.Trüeb	Rev.: 09.01.2024	Mst.: 1:50 / 1:20	