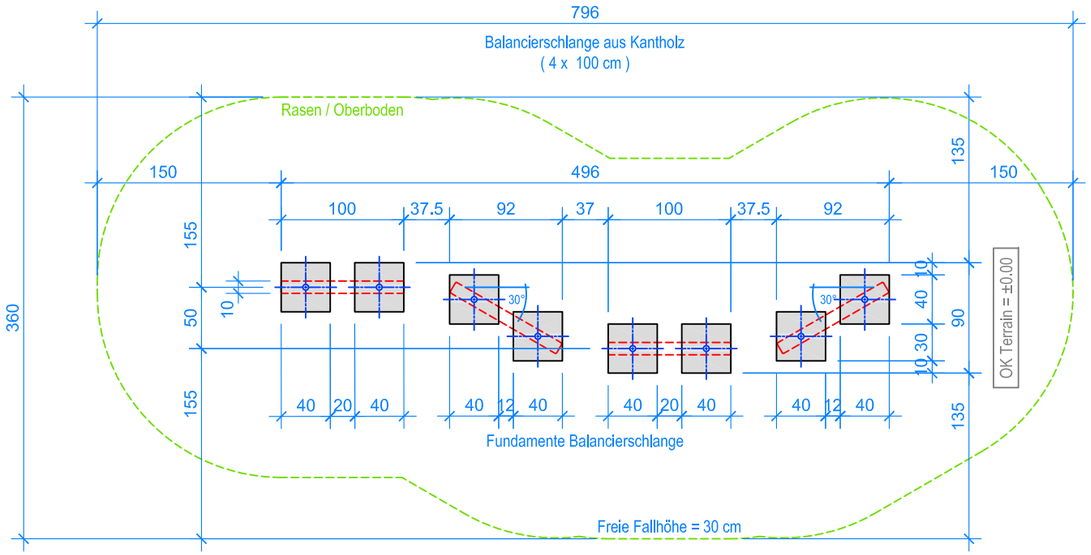

GRUNDRISS 1:50

------ Fallraum

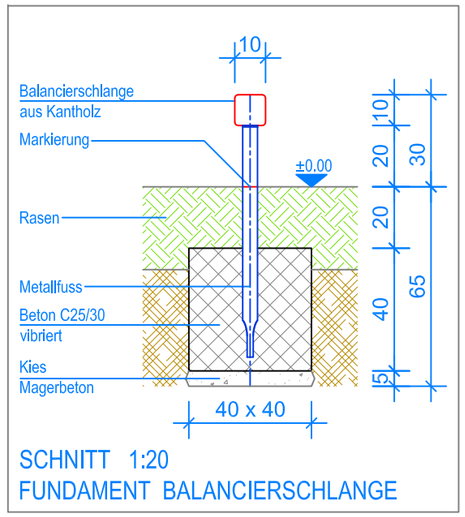

SCHNITT 1:20
FUNDAMENT BALANCIERSCHLANGE

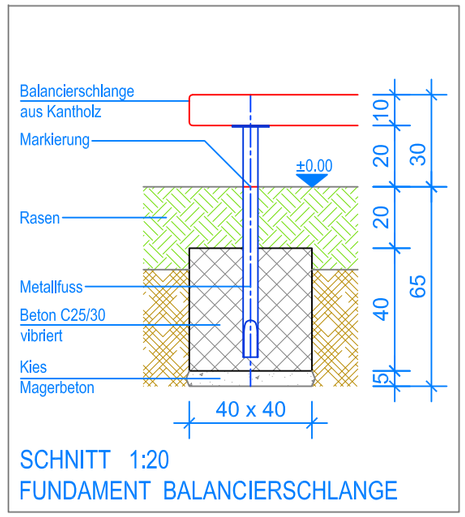

SCHNITT 1:20
FUNDAMENT BALANCIERSCHLANGE

MONTAGEANLEITUNG:

1. Aushub 40 x 40 x 65 cm (8x) für Fundamente erstellen und ca. 5 cm Kies / Magerbeton einbringen.
2. Vormontierter Balancierschlange in den Aushub stellen (Markierung = OK Terrain). Senkel und Blei kontrollieren.
3. Beton C25/30 vibriert einfüllen, OK Beton 20 cm unter fertig Terrain.
4. Beton abbinden lassen.

Nach einer bis zwei Wochen Spielbetrieb alle Verschraubungen und Verbindungen nochmals überprüfen und wenn nötig nachziehen.

LIEFER-CHECKLISTE:

- Balancierschlange aus Kantholz (4 Stk.), vormontiert (inkl.Schrauben)

Fuchs Thun AG
Tempelstrasse 11, CH-3608 Thun
Tel. 033 334 30 00
Internet: www.fuchsthun.ch
E-Mail: info@fuchsthun.ch
Consell et vente Sulsse romande
Tél. 079 314 64 50

Objekt:	Montageanleitung Rasen: 2.22.25 Balancierschlange aus Kantholz - 4 x 100 cm				
Dat.:	29.01.2016	Rev.:	17.07.2018 - MT	Pl.Nr.:	2.22.25
Gez.:	Silvia Meyer	Rev.:	15.01.2024 - MT	Mst.:	1:50 / 1:20