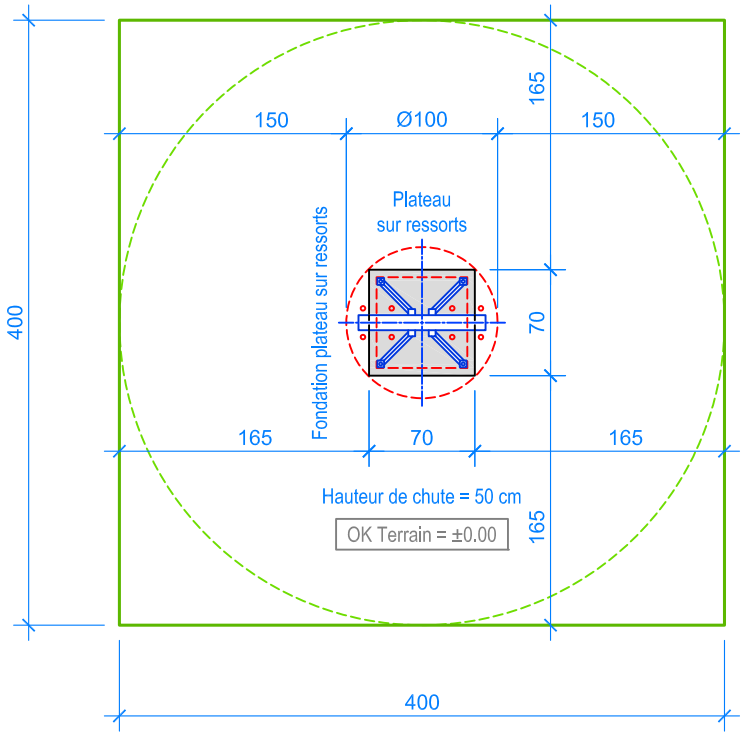

PLAN 1:50

Limite minimale avec dalles gazon

Espace de chute

INSTRUCTIONS DE MONTAGE:

1. Creuser un trou de 70 x 70 x 53 cm pour la fondation.
2. Remblayer le fond du trou ainsi réalisés avec un empierrement de 5 cm en gravier / béton maigre.
3. Poser le plateau sur ressorts dans le trou et mettre à niveau.
   Bétonner (Béton C25/30 vibre) jusqu`a -18 cm du niveau fini du terrain.
4. Laisser le béton prendre.

Après une à deux semaines de jeu, vérifier à nouveau tous les vis et raccords et les resserrer si nécessaire.

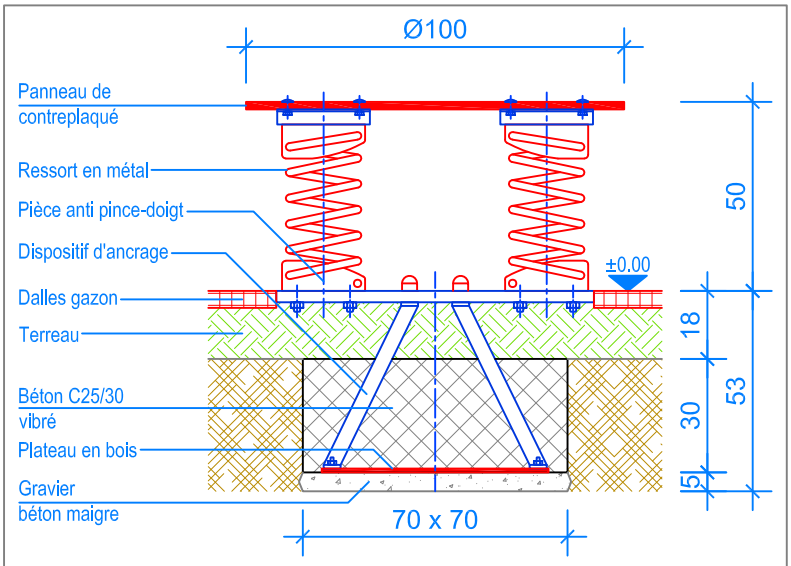

COUPE 1:20
FONDATION PLATEAU SUR RESSORTS

CHECK-LIST MATERIEL LIVRE:

- Plateau sur ressorts prémonté,
  inclus ressorts et dispositif d'ancrage à bétonner.

Fuchs Thun AG
Tempelstrasse 11, CH-3608 Thun
Tel. 033 334 30 00
Internet: www.fuchsthun.ch
E-Mail: info@fuchsthun.ch
Conseil et vente Suisse romande
Tél. 079 314 64 50

Objekt:	Instructions de montage dalles gazon: 2.20.30 Plateau sur ressorts				
Dat.:	26.03.2015	Rev.:	29.06.2018	Pl.Nr.:	2.20.30
Gez.:	M.Trüeb	Rev.:	20.12.2023	Mst.:	1:50 / 1:20