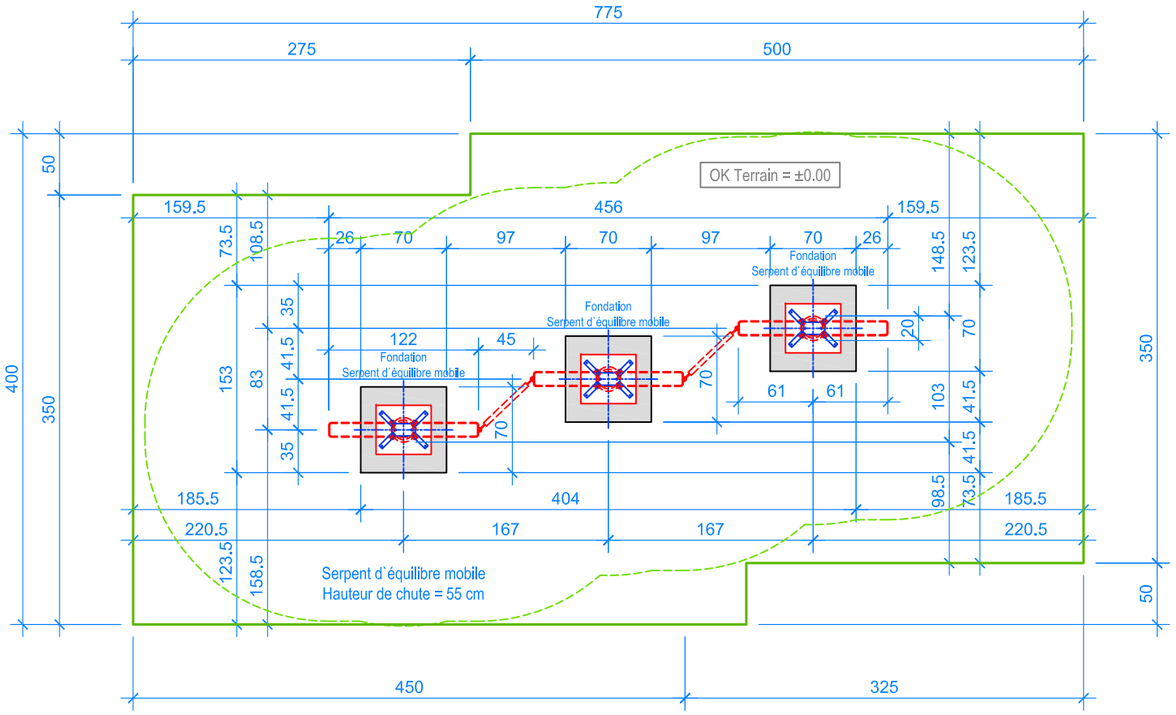

PLAN 1:50

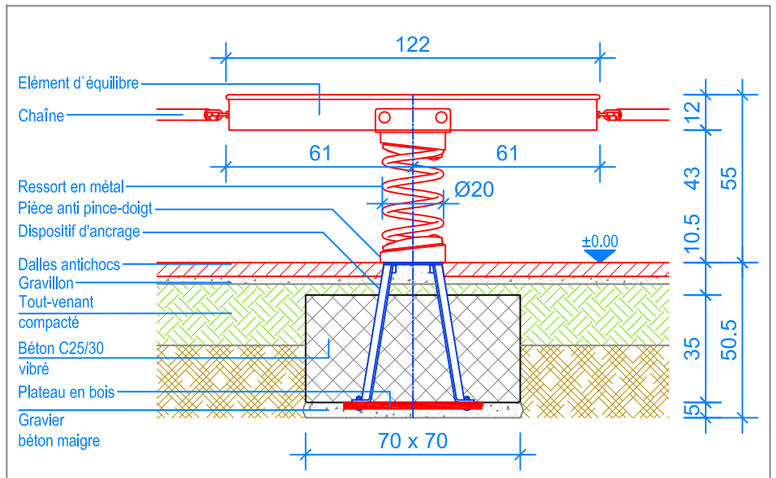

COUPE 1:20
FONDATION SERPENT D`ÉQUILIBRE MOBILE

INSTRUCTIONS DE MONTAGE:

1. Creuser 3 trous de 70 x 70 x 50.5 cm.
2. Remblayer le fond des trous ainsi réalisés avec un empierrement de 5 cm en gravier / béton maigre.
3. Poser les supports dans les trous et mettre à niveau.
4. Bétonner (Béton C25/30 vibre) jusqu`a -10.5 cm du niveau fini du terrain.
5. Laisser le béton prendre.

Après une à deux semaines de jeu, vérifier à nouveau tous les vis et raccords et les resserrer si nécessaire.

Limite minimale avec dalles antichocs
Espace de chute

CHECK-LIST MATERIEL LIVRE:

- Serpent d`équilibre mobile, prémontée
- 3 supports à bétonner

Fuchs Thun AG
Tempelstrasse 11, CH-3608 Thun
Tel. 033 334 30 00
Internet: www.fuchsthun.ch
E-Mail: info@fuchsthun.ch
Consell et vente Sulsse romande
Tél. 079 314 64 50

Objekt:	Instructions de montage avec des dalles antichocs: 2.20.25 Serpent d`équilibre mobile				
Dat.:	09.11.2015	Rev.:	27.06.2018	Pl.Nr.:	2.20.25
Gez.:	M.Trüeb	Rev.:	19.12.2023	Mst.:	1:50 / 1:20