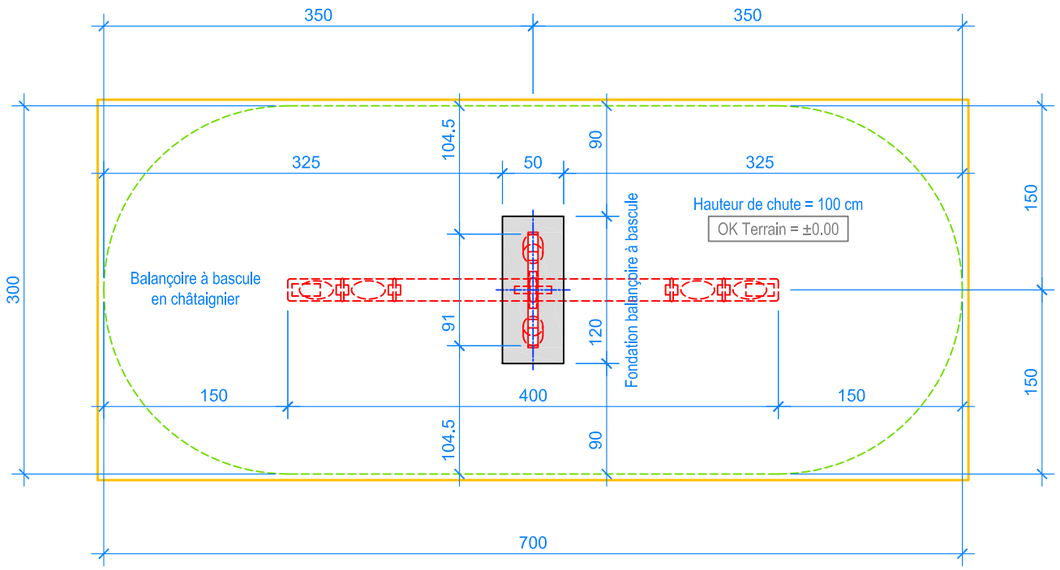

PLAN 1:50

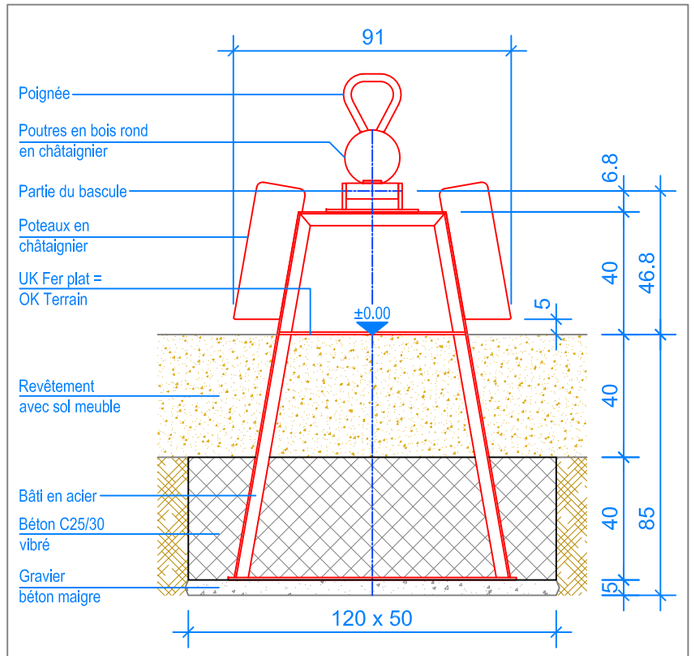

COUPE 1:20
FONDATION BALANÇOIRE À BASCULE

CHECK-LIST MATERIEL LIVRE:

- Bâti prémonté.
- Poutre en bois, poignées, amortisseurs en caoutchouc, charnière prémontée.
- Vis pour montage de la balançoire à bascule.

INSTRUCTIONS DE MONTAGE:

1. Creuser un trou de 120 x 50 x 85 cm.
2. Remblayer le fond de trou ainsi réalisés avec un empierrement de 5 cm en gravier / béton maigre.
3. Poser le bâti dans le trou et mettre à niveau (niveau fini du terrain déjà indiqué contre les poteaux).
4. Bétonner (C25/30 vibré) jusqu`à 40 cm niveau fini du terrain et laisser le béton prendre.
5. Fixer la poutre dans la charnière du carcan.

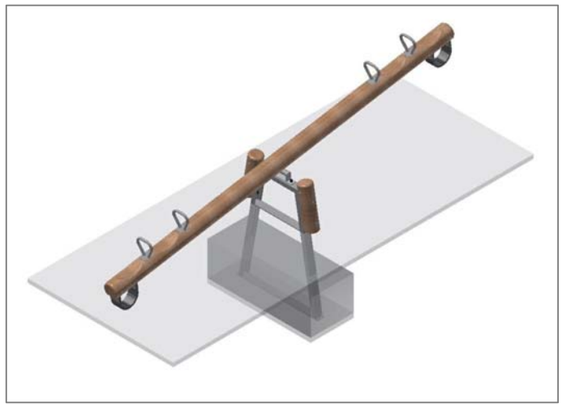

Limite minimale revêtement avec sol meuble
Espace de chute

Après une à deux semaines de jeu, vérifier à nouveau tous les vis et raccords et les resserrer si nécessaire.

Fuchs Thun AG
Tempelstrasse 11, CH-3608 Thun
Tel. 033 334 30 00
Internet: www.fuchsthun.ch
E-Mail: info@fuchsthun.ch
Conseil et vente Suisse romande
Tél. 079 314 64 50

Objekt:	Instructions de montage revêtement avec sol meuble: 2.20.18 Balançoire à bascule en châtaiginer				
Dat.:	13.11.2012	Rev.:	19.12.2023	Pl.Nr.:	2.20.18
Gez.:	M.Trüeb	Rev.:	02.10.2024	Mst.:	1:50 / 1:20