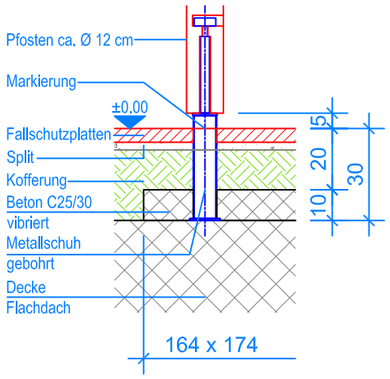

SCHNITT 1:20
FUNDAMENT HÜSLI

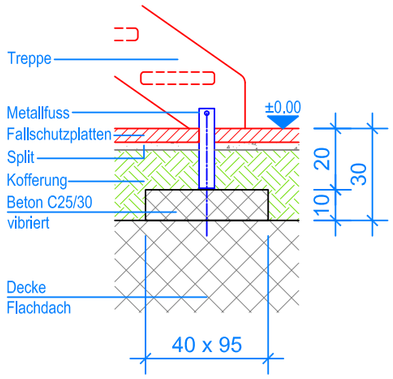

SCHNITT 1:20
FUNDAMENT TREPPE

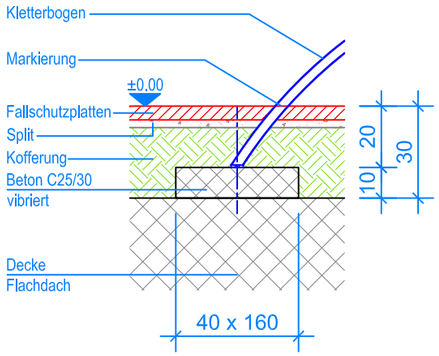

SCHNITT 1:20
FUNDAMENT KLETTERBOGEN

Nach einer bis zwei Wochen Spielbetrieb alle Verschraubungen und Verbindungen nochmals überprüfen und wenn nötig nachziehen.

MONTAGEANLEITUNG:

1. Aushub 164 x 174 x 30 cm für das Fundament Hüsli, 150 x 80 x 30 cm (1x) für das Fundament Röhrenrutschbahn, 40 x 95 x 30 cm (1x) für das Fundament Treppe und 40 x 160 x 30 cm (1x) für das Fundament Kletterbogen erstellen.
2. Zwärglihüsli in den Aushub stellen die Röhrenrutschbahn anschrauben und ausrichten.
3. Beton C25/30 vibriert einfüllen und abbinden lassen, OK Beton 20 cm unter fertig Terrain.
4. Die Treppe und den Kletterbogen anschrauben und ausrichten. Mit Expressankern auf die Fundamente schrauben.

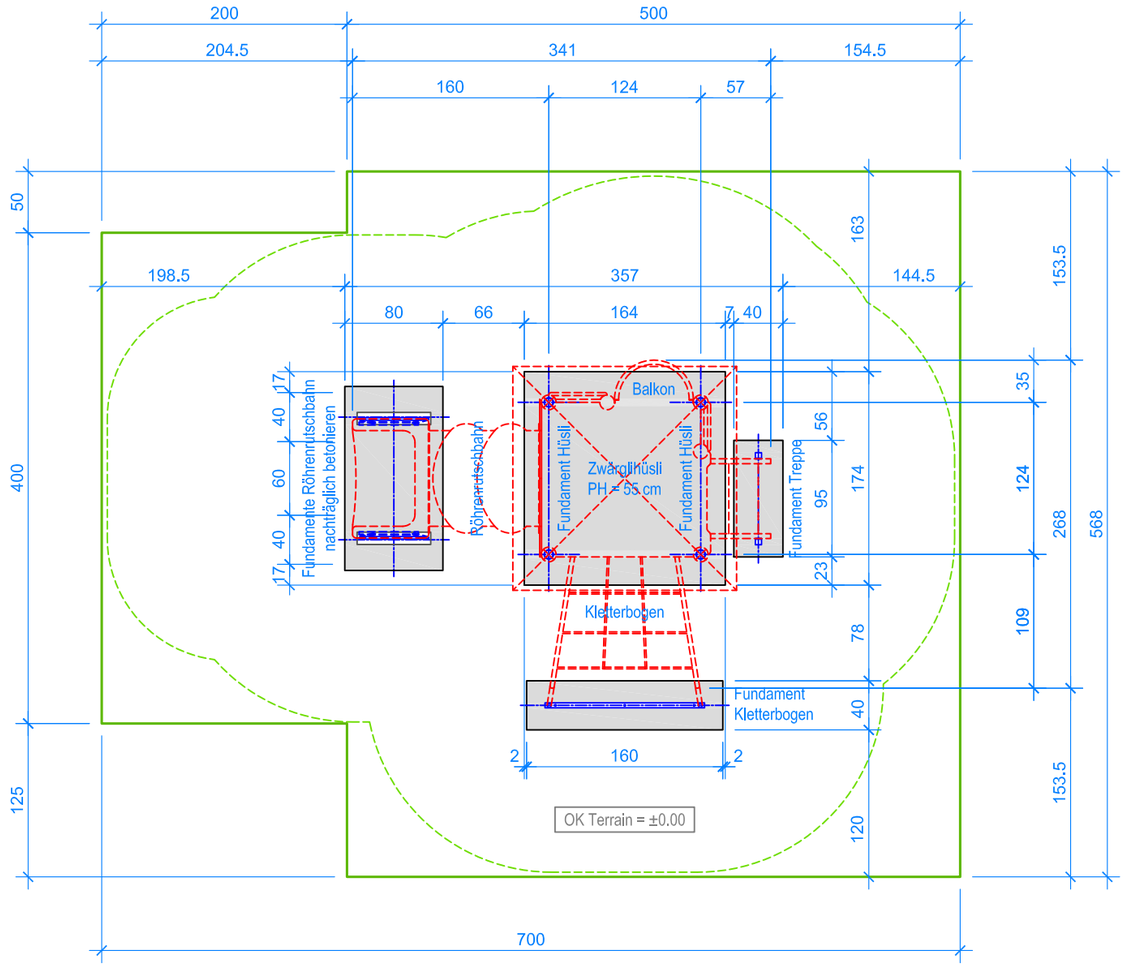

GRUNDRISS 1:50

Aussenkante Fallschutzplatten
Fallraum

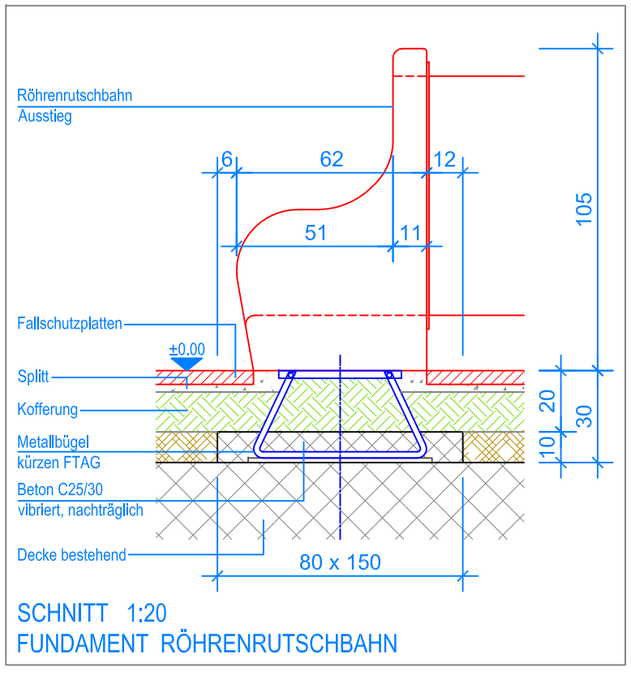

SCHNITT 1:20
FUNDAMENT RÖHRENRUTSCHBAHN

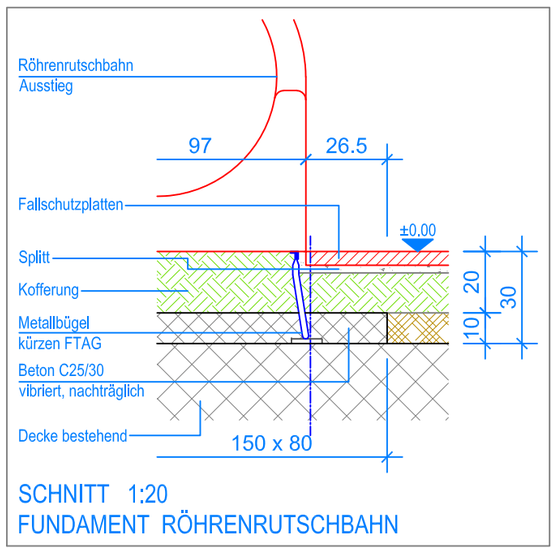

SCHNITT 1:20
FUNDAMENT RÖHRENRUTSCHBAHN

LIEFER-CHECKLISTE:

- Zwärglihüsli vormontiert
- Treppe
- Kletterbogen
- Röhrenrutschbahn
- 5 Expressanker und Befestigungsschrauben

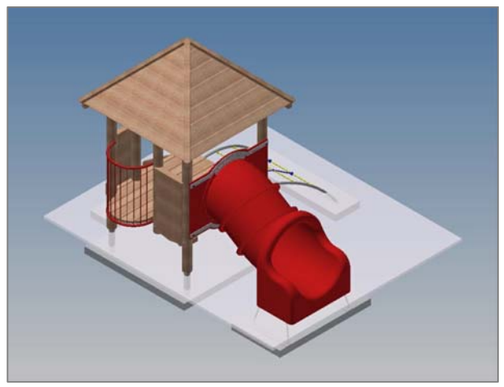

Fuchs Thun AG
Tempelstrasse 11, CH-3608 Thun
Tel. 033 334 30 00
Internet: www.fuchsthun.ch
E-Mail: info@fuchsthun.ch
Conseil et vente Suisse romande
Tél. 079 314 64 50

Objekt:	Montageanleitung Fallschutzplatten, Flachdach: 2.18.85-Rö Zwärglihüsli mit Röhrenrutschbahn				
Dat.:	20.01.2021	Rev.:	15.07.2021 - MT	Pl.Nr.:	2.18.85-Rö
Gez.:	Silvia Meyer	Rev.:	13.12.2023 - MT	Mst.:	1:50 / 1:20