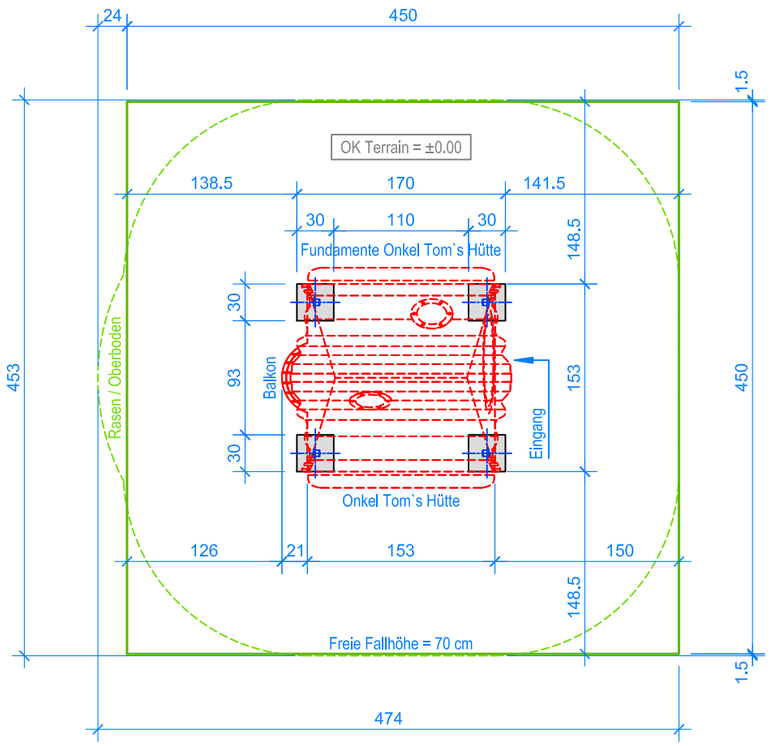

GRUNDRISS 1:50

Aussenkante Fallschutzplatten

Fallraum

Nach einer bis zwei Wochen Spielbetrieb alle Verschraubungen und Verbindungen nochmals überprüfen und wenn nötig nachziehen.

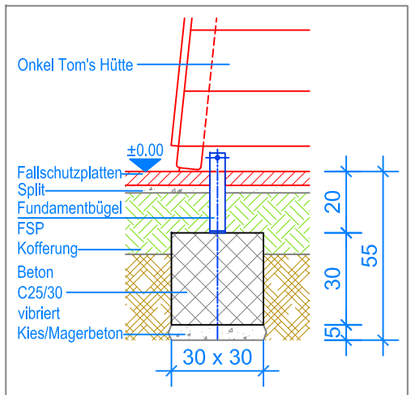

SCHNITT 1:20
FUNDAMENT MIT FUNDAMENTBÜGEL

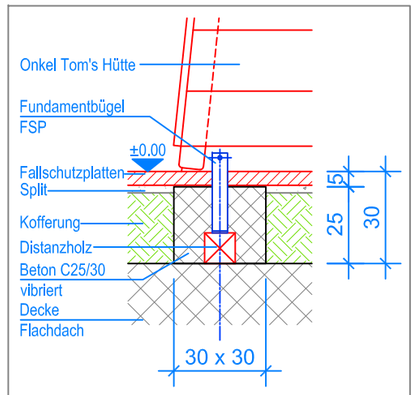

SCHNITT 1:20
FUNDAMENT FLACHDACH

MONTAGEANLEITUNG
FÜR MONTAGE MIT FUNDAMENT:

1. Aushub 30 x 30 x 55 cm (4x) für Fundament erstellen und ca. 5 cm Kies / Magerbeton einbringen.
2. Beton C25/30 vibriert einfüllen und abbinden lassen, OK Beton 20 cm unter fertig Terrain.
3. Onkel Tom's Hütte mit Fundamentbügel auf Fundament aufschrauben.
4. Onkel Tom's Hütte von Fundamentbügel abschrauben.
5. Boden mit Fallschutzplatten auslegen.
6. Onkel Tom's Hütte mit Fundamentbügel verschrauben.

MONTAGEANLEITUNG
FÜR FUNDAMENT FLACHDACH:

1. Schalung 30 x 30 x 25 cm (4x) für Fundament erstellen.
2. Distanzhölzer (Höhe 10 cm) in Schalung legen.
3. Onkel Tom's Hütte mit Fundamentbügel auf Distanzholz aufschrauben.
4. Beton C25/30 vibriert einfüllen und abbinden lassen, OK Beton 5 cm unter fertig Terrain.
5. Onkel Tom's Hütte von Fundamentbügel abschrauben.
6. Boden mit Fallschutzplatten auslegen.
7. Onkel Tom's Hütte mit Fundamentbügel verschrauben.

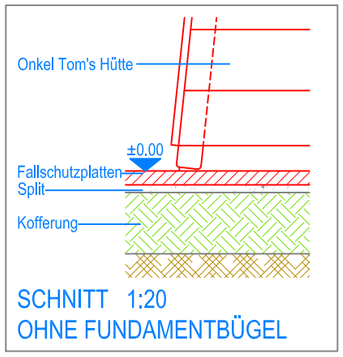

SCHNITT 1:20
OHNE FUNDAMENTBÜGEL

MONTAGEANLEITUNG FÜR MONTAGE OHNE BEFESTIGUNG:

1. Boden im Fallraum mit Fallschutzplatten auslegen.
2. Vormontierte Onkel Tom's Hütte in die Mitte der Fallschutzplatten stellen.

Spielplatzgeräte für den öffentlichen Bereich müssen fest im Boden verankert sein. Die Ausführung ohne Verankerung entspricht nicht der Norm EN 1176.

LIEFER-CHECKLISTE:

- Onkel Tom's Hütte vormontiert
- (4 Fundamentbügel bei Montage mit Fundament)

Fuchs Thun AG
Tempelstrasse 11, CH-3608 Thun
Tel. 033 334 30 00
Internet: www.fuchsthun.ch
E-Mail: info@fuchsthun.ch
Consell et vente Sulsse romande
Tél. 079 314 64 50

Objekt:	Montageanleitung Fallschutzplatten: 2.18.60 Onkel Tom's Hütte				
Dat.:	10.02.2017	Rev.:	08.06.2020 - MT	Pl.Nr.:	2.18.60
Gez.:	Silvia Meyer	Rev.:	08.12.2023 - MT	Mst.:	1:50 / 1:20