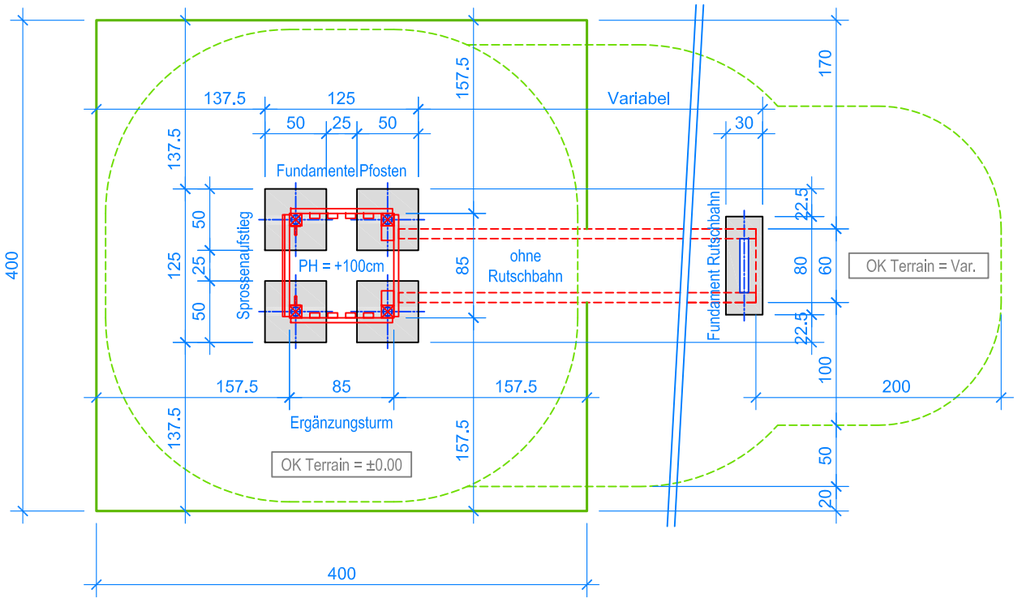

GRUNDRISS 1:50

Aussenkante Rasengitterplatten

Fallraum

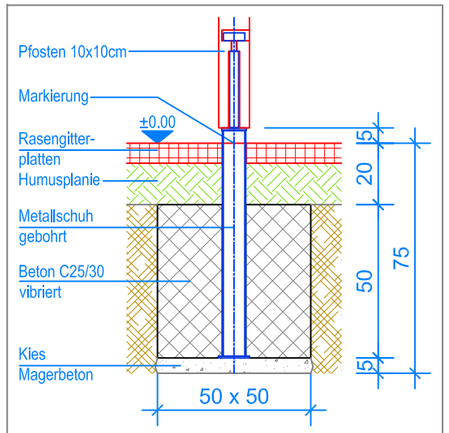

SCHNITT 1:20
FUNDAMENT PFOSTEN

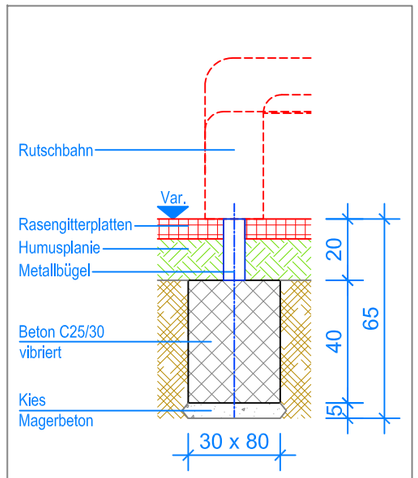

SCHNITT 1:20
FUNDAMENT RUTSCHBAHN

MONTAGEANLEITUNG:

1. Aushub 50 x 50 x 75 cm (4x) für Fundamente Ergänzungsturm und 80 x 30 x 65 cm (1x) für Fundament Rutschbahn erstellen und je ca. 5 cm Kies / Magerbeton einbringen.
2. Vormontierten Turm in den Aushub stellen (Markierung an den Pfosten = OK Terrain), ausrichten und Senkel kontrollieren.
3. Beton C25/30 vibriert einfüllen, OK. Beton 20 cm unter fertig Terrain.
4. Beton abbinden lassen.
5. Rutschbahn am Turm montieren und im Fundament Rutschbahn zwei Löcher ø10 mm bohren (Lochabstand siehe Metallbügel) und Metallbügel montieren (Ankerschrauben M10x95).

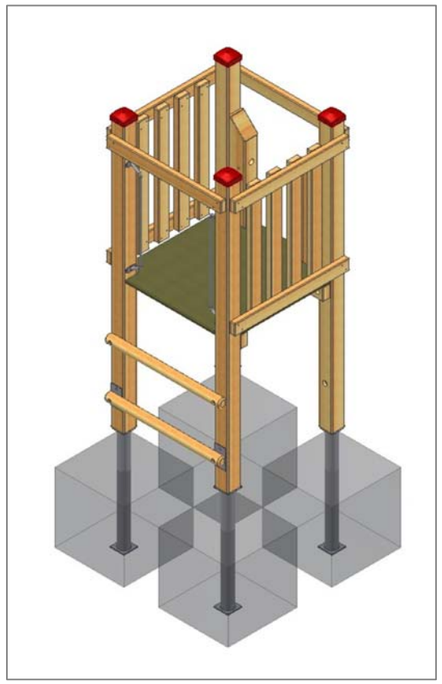

Nach einer bis zwei Wochen Spielbetrieb alle Verschraubungen und Verbindungen nochmals überprüfen und wenn nötig nachziehen.

LIEFER-CHECKLISTE:

- Ergänzungsturm PH = 100 cm vormontiert
- ohne Kunststoffrutschbahn

Fuchs Thun AG
Tempelstrasse 11, CH-3608 Thun
Tel. 033 334 30 00
Internet: www.fuchsthun.ch
E-Mail: info@fuchsthun.ch
Consell et vente Sulsse romande
Tél. 079 314 64 50

Objekt:	Montageanleitung Rasengitterplatten: (Metallschuh gebohrt) 2.08.05 Ergänzungsturm PH = 100 cm ohne Rutschbahn		
Dat.: 04.12.2015	Rev.: 16.10.2018 - MT	Pl.Nr.: 2.08.05	
Gez.: Silvia Meyer	Rev.: 15.02.2024 - MT	Mst.: 1:50 / 1:20	