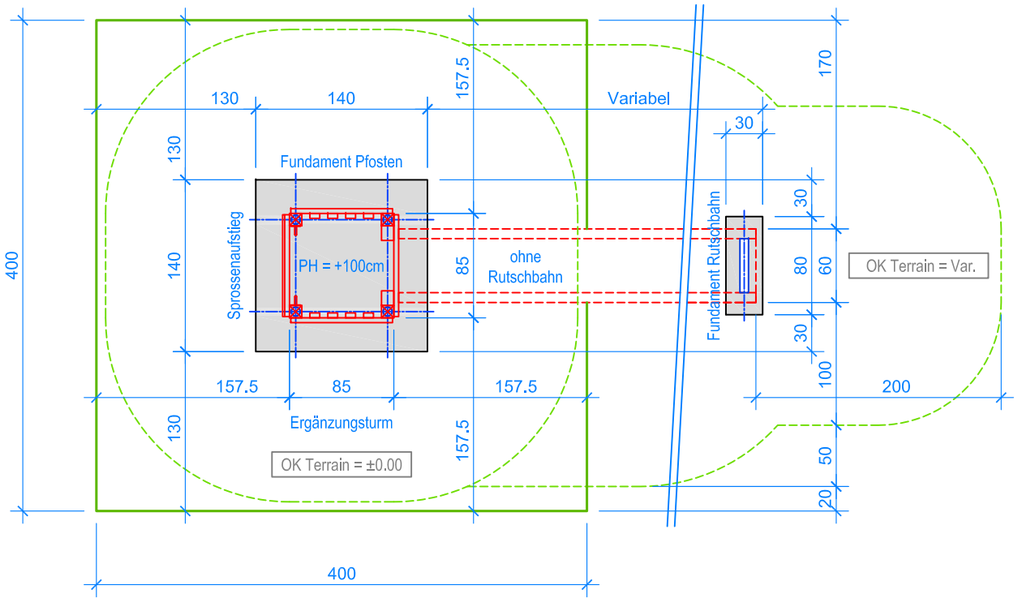

GRUNDRISS 1:50

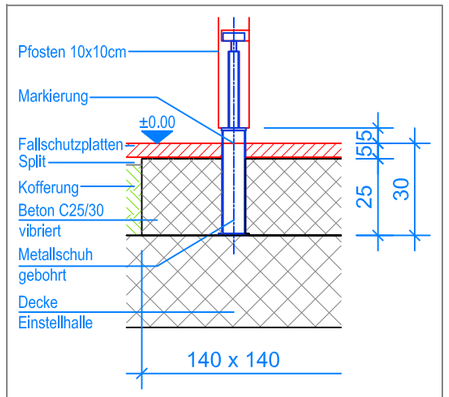

SCHNITT 1:20
FUNDAMENT PFOSTEN

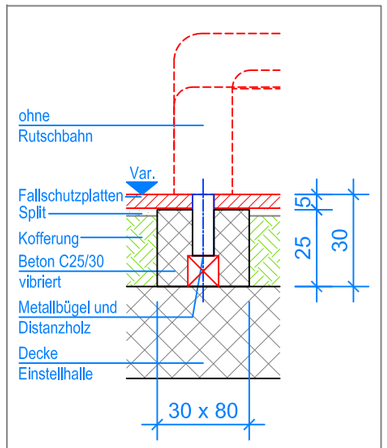

SCHNITT 1:20
FUNDAMENT RUTSCHBAHN

Aussenkante Fallschutzplatten
Fallraum

MONTAGEANLEITUNG:

1. Aushub 140 x 140 x 30 cm für Fundament Ergänzungsturm und 80 x 30 x 30 cm für Fundament Rutschbahn erstellen.
2. Vormontierten Turm in den Aushub stellen (Markierung an den Pfosten = OK. Terrain), ausrichten und Senkel kontrollieren.
3. Rutschbahn an Turm montieren.
4. Beton C25/30 vibriert einfüllen, OK Beton 5 cm unter fertig Terrain.
5. Beton abbinden lassen.

Nach einer bis zwei Wochen Spielbetrieb alle Verschraubungen und Verbindungen nochmals überprüfen und wenn nötig nachziehen.

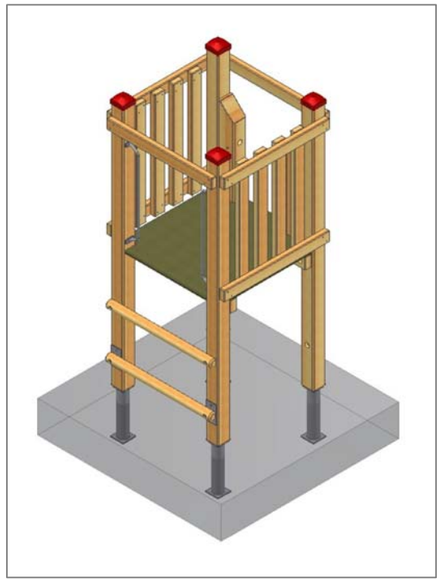

LIEFER-CHECKLISTE:

- Ergänzungsturm PH = 100 cm vormontiert
- ohne Kunststoffrutschbahn

Fuchs Thun AG
Tempelstrasse 11, CH-3608 Thun
Tel. 033 334 30 00
Internet: www.fuchsthun.ch
E-Mail: info@fuchsthun.ch
Consell et vente Sulsse romande
Tél. 079 314 64 50

Objekt:	Montageanleitung Fallschutzplatten, Flachdach: (Metallschuh gebohrt) 2.08.05 Ergänzungsturm PH = 100 cm ohne Rutschbahn		
Dat.: 09.06.2011		Rev.: 16.10.2018 - MT	Pl.Nr.: 2.08.05
Gez.: C. Oeschger		Rev.: 15.02.2024 - MT	Mst.: 1:50 / 1:20