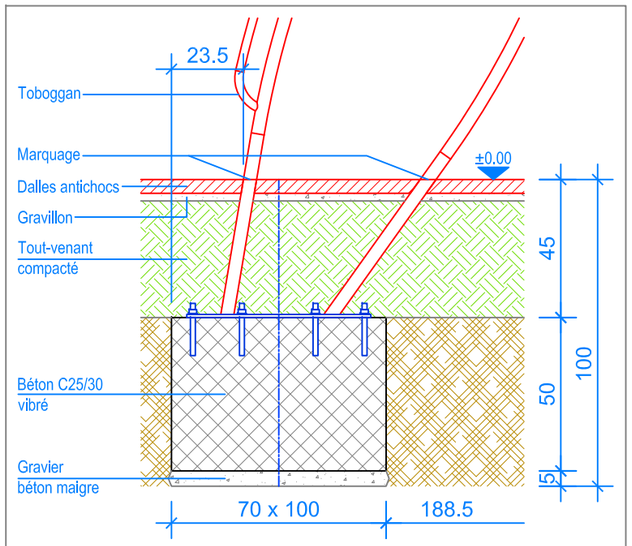

COUPE 1:20
FONDATION ESPALIER

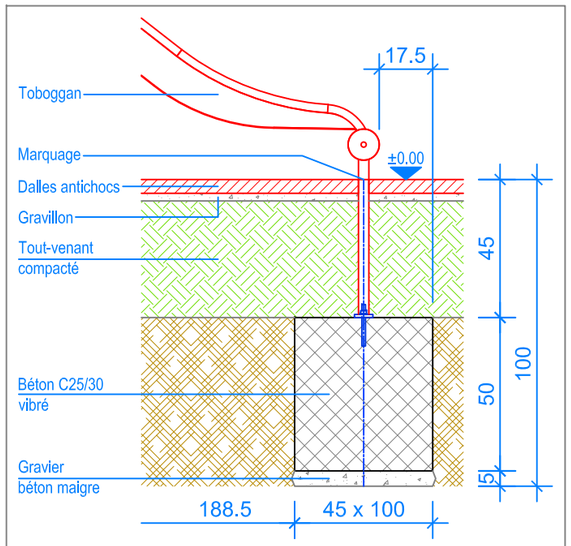

COUPE 1:20
FONDATION TOBOGGAN

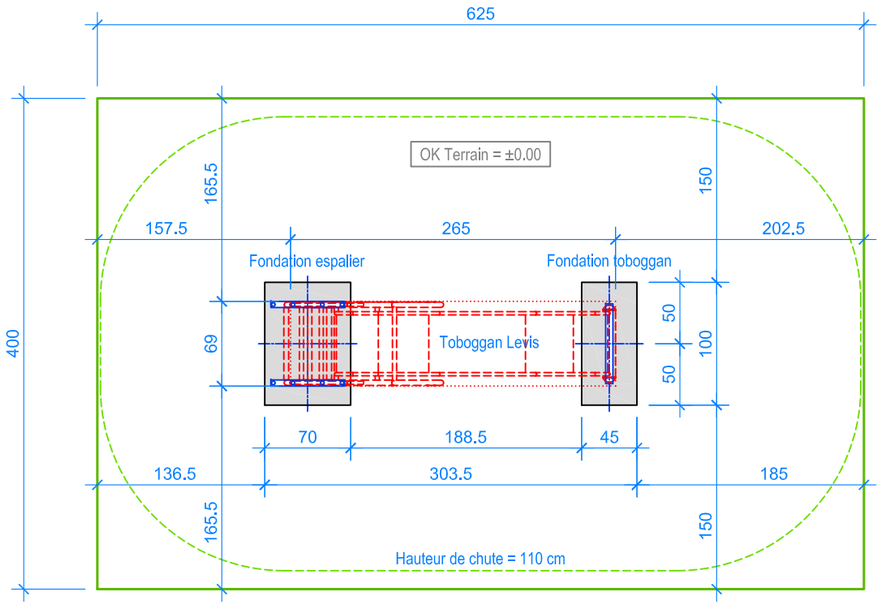

PLAN 1:50

Limite minimale avec dalles antichocs
Espace de chute

Fuchs Thun AG
Tempelstrasse 11, CH-3608 Thun
Tel. 033 334 30 00
Internet: www.fuchsthun.ch
E-Mail: info@fuchsthun.ch
Conseil et vente Suisse romande
Tél. 079 314 64 50

Objekt: Plan des fondations dalles antichocs:
2.06.05 Rutschbahn Levis

Dat.:	09.08.2016	Rev.:	22.07.2019	Pl.Nr.:	2.06.50
Gez.:	M.Trüeb	Rev.:	14.02.2024	Mst.:	1:50 / 1:20