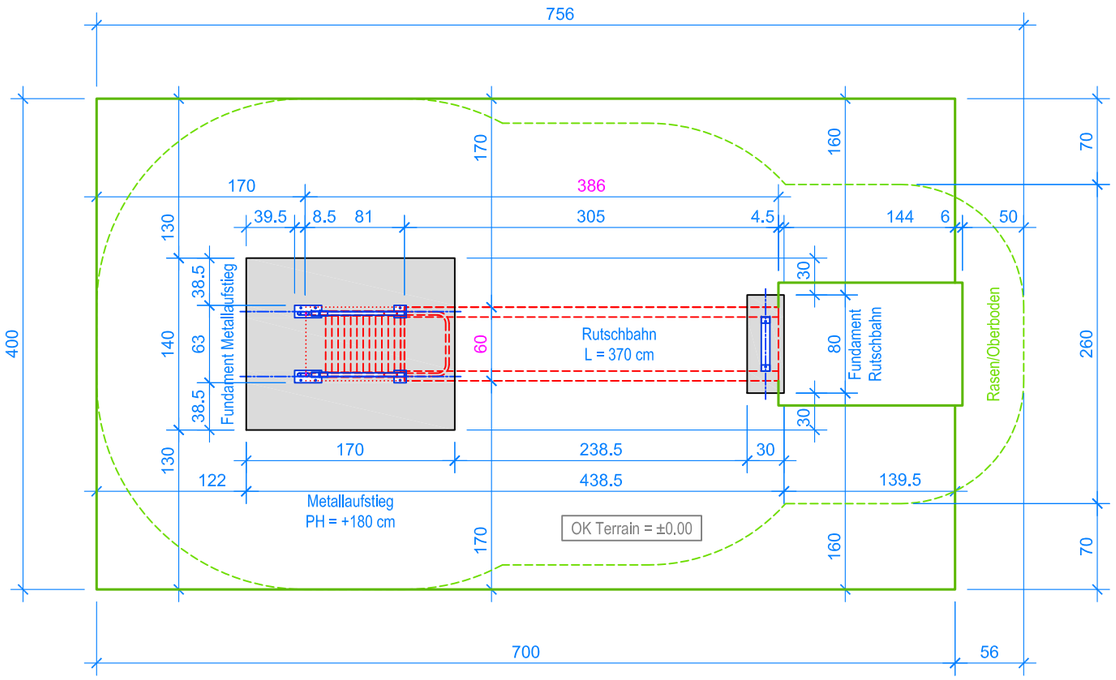

GRUNDRISS 1:50

Aussenkante Rasengitterplatten

Fallraum bei bodenbündigem Einbau

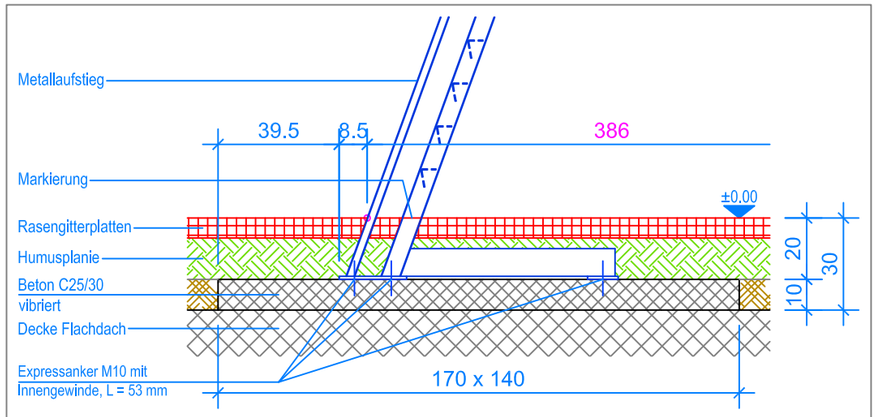

SCHNITT 1:20
FUNDAMENT METALLAUFSTIEG

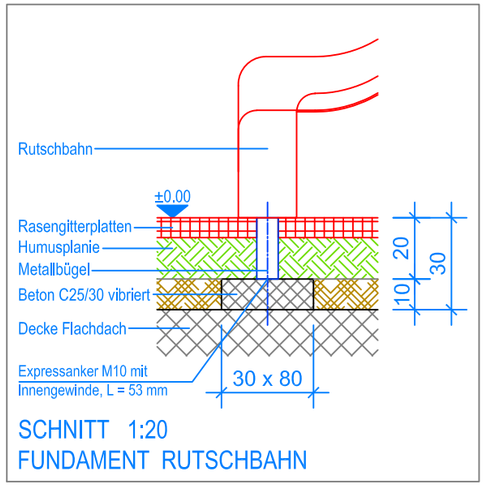

SCHNITT 1:20
FUNDAMENT RUTSCHBAHN

MONTAGEANLEITUNG:

1. Aushub 170 x 140 x 30 cm (1x) für das Fundament Metallaufstieg und 80 x 30 x 30 cm für das Fundament Rutschbahn erstellen.
2. In den Aushub Beton C25/30 einfüllen und vibrieren. OK Beton 20 cm unter OK fertig Terrain.
3. Beton abbinden lassen.
4. Den Metallaufstieg auf die Fundamente stellen und die Rutschbahn anschrauben.
5. Das Spielplatzgerät ausrichten und dabei den Senkel kontrollieren (Markierung-Schweissstrich = OK fertig Terrain), anschliessend mit 8 Expressankern auf die Fundamente befestigen.

Nach einer bis zwei Wochen Spielbetrieb alle Verschraubungen und Verbindungen nochmals überprüfen und wenn nötig nachziehen.

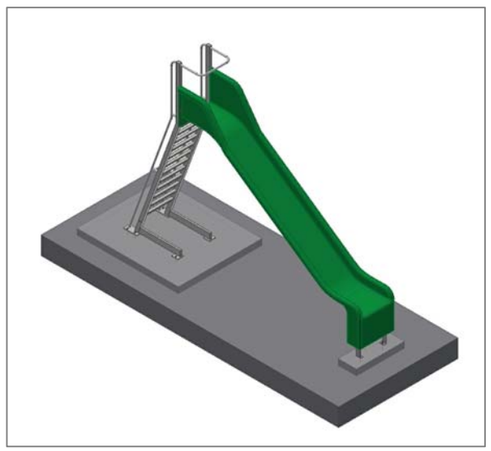

LIEFER-CHECKLISTE:

- Metallaufstieg vormontiert
- Rutschbahn mit vormontiertem Metallbügel
- 8 Expressanker und 6 Befestigungsschrauben

Fuchs Thun AG
Tempelstrasse 11, CH-3608 Thun
Tel. 033 334 30 00
Internet: www.fuchsthun.ch
E-Mail: info@fuchsthun.ch
Consell et vente Sulsse romande
Tél. 079 314 64 50

Objekt:	Montageanleitung Rasengitterplatten, Flachdach: 2.02.35 Rutschbahn mit Metallaufstieg, PH = +180 cm				
Dat.:	10.02.2014	Rev.:	16.08.2018	Pl.Nr.:	2.02.35
Gez.:	M.Trüeb	Rev.:	09.02.2024	Mst.:	1:50 / 1:20