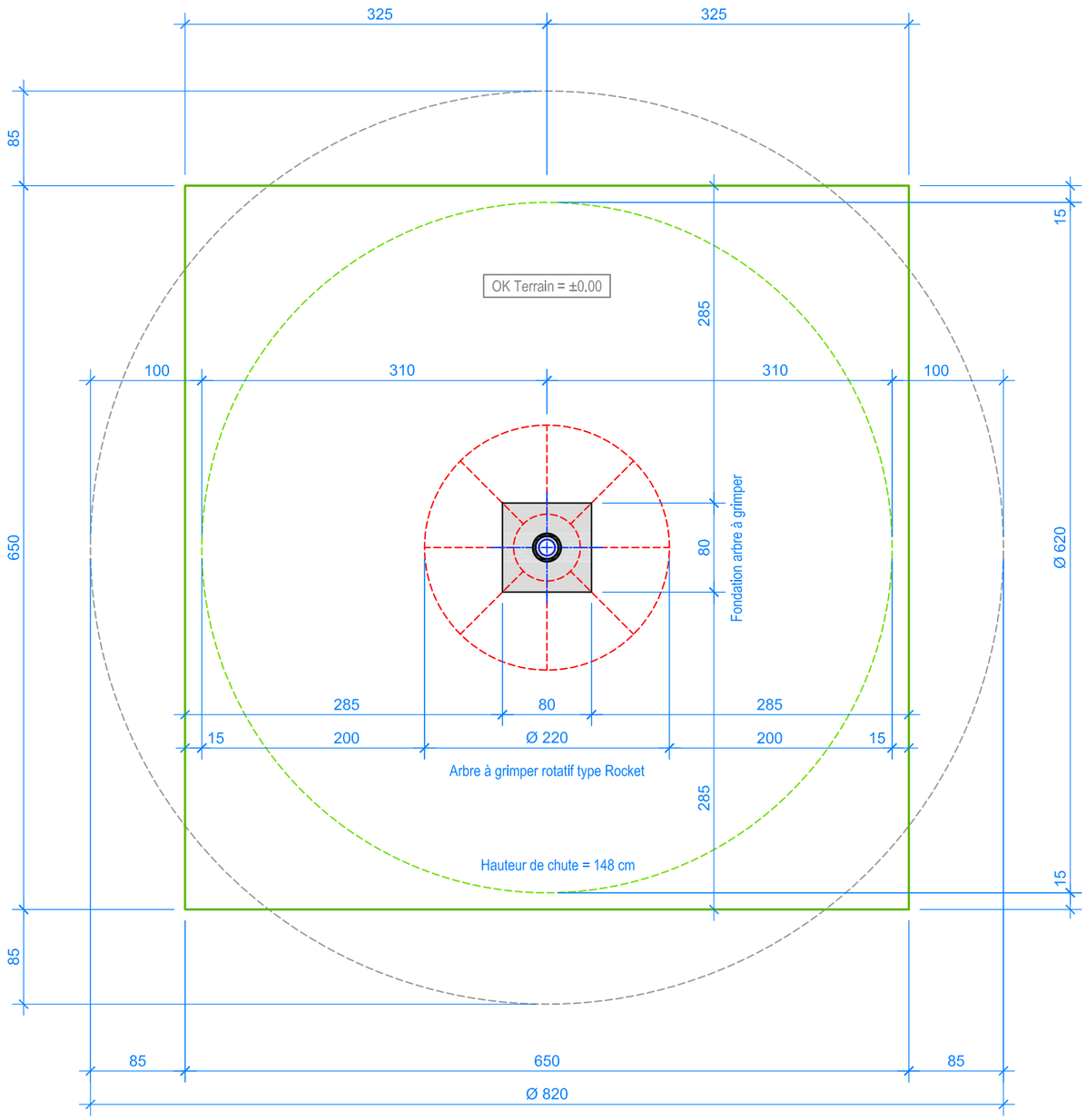

PLAN 1:50

Limite minimale avec dalles antichocs
Espace de chute
Zone d'impact libre

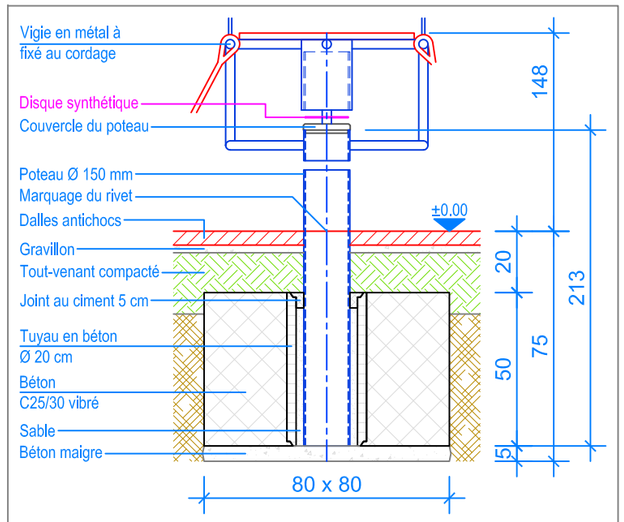

COUPE 1:20
FONDATION ARBRE À GRIMPER

INSTRUCTIONS DE MONTAGE:

1. Creuser un trou de 80 x 80 x 95 cm et remblayer le fond avec du béton maigre, épaisseur env. 5 cm
2. Poser verticalement le tuyau en ciment (pour le poteau en aluminium), le mettre de niveau, puis bétonner (béton C25/30 vibre) autour de la fondation.
3. Laisser le béton prendre.
4. Redresser le poteau assemblé dans le tuyau en ciment, caler.
5. Remplir l'interstice avec du sable.
6. Jointoyer au ciment.
7. Monter le disque en matière synthétique (Ø 145 x 3 mm) dans la coiffe métallique, puis faire coulisser le cordage autour du poteau.
8. Contrôler si la hauteur du plateau est bien à ~ 50 cm du sol.

Après une à deux semaines de jeu, vérifier à nouveau tous les vis et raccords et les resserrer si nécessaire.

CHECK-LIST MATERIEL LIVRE:

- Cordage, prémontagé
- Poteau en aluminium Ø 150 mm
- Couvercle du poteau Ø 152 x 30 mm
- Disque en matière synthétique Ø 145 x 3 mm

Fuchs Thun AG
Tempelstrasse 11, CH-3608 Thun
Tel. 033 334 30 00
Internet: www.fuchsthun.ch
E-Mail: info@fuchsthun.ch
Conseil et vente Suisse romande
Tél. 079 314 64 50

Objekt:	Instructions de montage dalles antichocs: 1.17.xx Arbre à grimper rotatif type Rocket				
Dat.:	28.04.2015	Rev.:	01.03.2019	Pl.Nr.:	1.17.xx
Gez.:	Silvia Meyer	Rev.:	29.08.2024 - MT	Mst.:	1:50 / 1:20