# Kletterkombinationen:
# Anleitung für Inspektion, Wartung und Betrieb nach EN 1176-7

## Inspektion, Wartung und Betrieb nach EN 1176-7

Für Spielplatzgeräte, Spielplatzböden und Zusatzausstattungen.
Für die Inspektionen muss ein geeigneter Inspektions- und Wartungsplan erstellt werden.

## A) visuelle Routine-Inspektion (Sichtkontrolle)

(durch den Betreiber: min. alle 1 bis 2 Wochen, ev. täglich)
Inspektion zur Erkennung offensichtlicher Gefahrenquellen, die sich als Folge von normaler Benutzung, Vandalismus oder Witterungseinflüssen ergeben können:

- Sauberkeit gewährleisten, Flächen von jeglichem Unrat freihalten (Glassplitter, Spielzeug etc.)
- Seilwerk auf Beschädigung kontrollieren (Brand- und Schnittstellen sowie starke Abnutzung)
- Fallräume frei von Gegenständen (wie mobile Sitzgelegenheiten, Spielzeug etc.)
- freiliegende Fundamente und Mulden mit dem jeweiligen Schüttgut überdecken und auffüllen
- festgestellte Mängel müssen umgehend gemeldet werden

## B) operative Inspektion (Funktionskontrolle)

(durch den Betreiber: alle 1 bis 3 Monate)
Inspektion zur Überprüfung des Betriebs und der Stabilität der Geräte:

- alle Punkte unter A (Sichtkontrolle)
- Beschaffenheit der Bodenfläche überprüfen, Plattenfugen schliessen
- Holzschnitzel / Sand usw. bis zur angegebenen Markierung auffüllen (OK Terrain)
- sämtliche Verbindungselemente im Bedarfsfall nachziehen (schwindendes Holz berücksichtigen)
- bewegliche Teile und Verbindungselemente auf Leichtgängigkeit und auf übermässigen Verschleiss prüfen (Schraubenverbindungen, Aufhängungen, Gelenke, Lager etc.)
- bauliche Festigkeit überprüfen (Stabilität)
- Holzteile überprüfen (Vermorschung, Splitter, Risse, Beschädigungen, Pilze, scharfe Kanten etc.)
- sämtlich Anbauteile wie Netze, Seile, Ketten auf Beschädigungen überprüfen
- Abstände (Bodenfreiheit, Fallhöhe, Freiraum etc.) überprüfen
- beschädigte oder fehlende Teile müssen umgehend ersetzt werden



**Fuchs Thun AG**
Tempelstrasse 11, CH-3608 Thun
033 334 30 00
www.fuchsthun.ch / info@fuchsthun.ch

Conseil et vente Suisse romande
079 314 64 50

## B) Zusatzinformationen zur Funktionskontrolle

**Seilwerk:**

- generell das komplette Seilwerk prüfen, ob durch Abscheuern das Drahtseil (Armierung) eine Beschädigung aufweist
  Aufstehende Drahtlitzen bergen eine erhöhte Verletzungsgefahr
  Sofortmassnahme: Notreparatur durch Abkleben von kritischen Stellen
- Befestigungen überprüfen (Verbindung-Kettenschloss und Verschraubungen)
- Spleissschutzhülsen auf Festigkeit testen (orange Hülsen bei armiertem Seilwerk)
- beschädigte Seile und Verbindungen umgehend durch den Fachmann ersetzen lassen

Der Seilspleiss wird mit einer Spleissschutzhülse vollständig abgedeckt,
zusätzlich wird die Hülse mit einer Schraube gesichert die eingeklebt wird.

**Schraubverbindungen:**

Da Schrauben ab Werk mit Schraubensicherung (Loctite) gesichert sind dürfen diese, wenn die Schraube lose ist, nicht nur nachgezogen werden (beim Nachziehen wird der Kleber zerstört und die Sicherung ist nicht mehr gewährleistet). Die Verbindung muss demontiert, gereinigt und das Gewinde neu mit Kleber behandelt werden.

Seilanschlüsse auf Abnutzung kontrollieren. Die Schraube darf das Seil nicht verletzten.

Richtig

Falsch

Schrauben, die mit Loctite gesichert sind müssen, nachdem sie gelöst wurden, erneut mit Kleber gesichert werden.



**Fuchs Thun AG**
Tempelstrasse 11, CH-3608 Thun
033 334 30 00
www.fuchsthun.ch / info@fuchsthun.ch

Conseil et vente Suisse romande
079 314 64 50

Stopmutter mit Sicherungsring (Polyamid) muss, nachdem sie gelöst wird,
durch eine neue Stopmutter ersetzt werden.

**Verbindung-Kettenschloss zu Pfosten:**

- Verschraubungen überprüfen und ev. nachziehen.
- Kette und Augenschäkel auf Abnutzung überprüfen.
- Verbindung Seil auf Augenschäkel auf Abnutzung kontrollieren.
- Seile bei Durchhang nachspannen: Halbrundkopfschraube auf der Aussenseite vom Pfosten entfernen.
  Seil mit Hilfe von einem Spannset entspannen. Kette nachziehen und mit Schraube sichern.

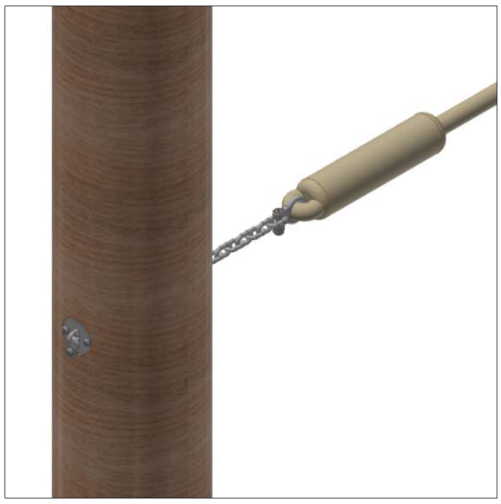

**Fuchs Thun AG**
Tempelstrasse 11, CH-3608 Thun
033 334 30 00
www.fuchsthun.ch / info@fuchsthun.ch

**Conseil et vente Suisse romande**
079 314 64 50

**Verbindung Metallfüsse mit Edelkastanienpfosten:**
- Stabilität vom Pfosten überprüfen.
- Verschraubungen überprüfen und ev. nachziehen, gelöste Stopmuttern müssen ersetzt werden.
- Holzpfosten überprüfen (Vermorschung, Splitter, Risse, Beschädigungen, Pilze, scharfe Kanten etc.).
- Einfüllhöhe loses Schüttgut überprüfen (Markierung Schweissstrich OK Terrain).

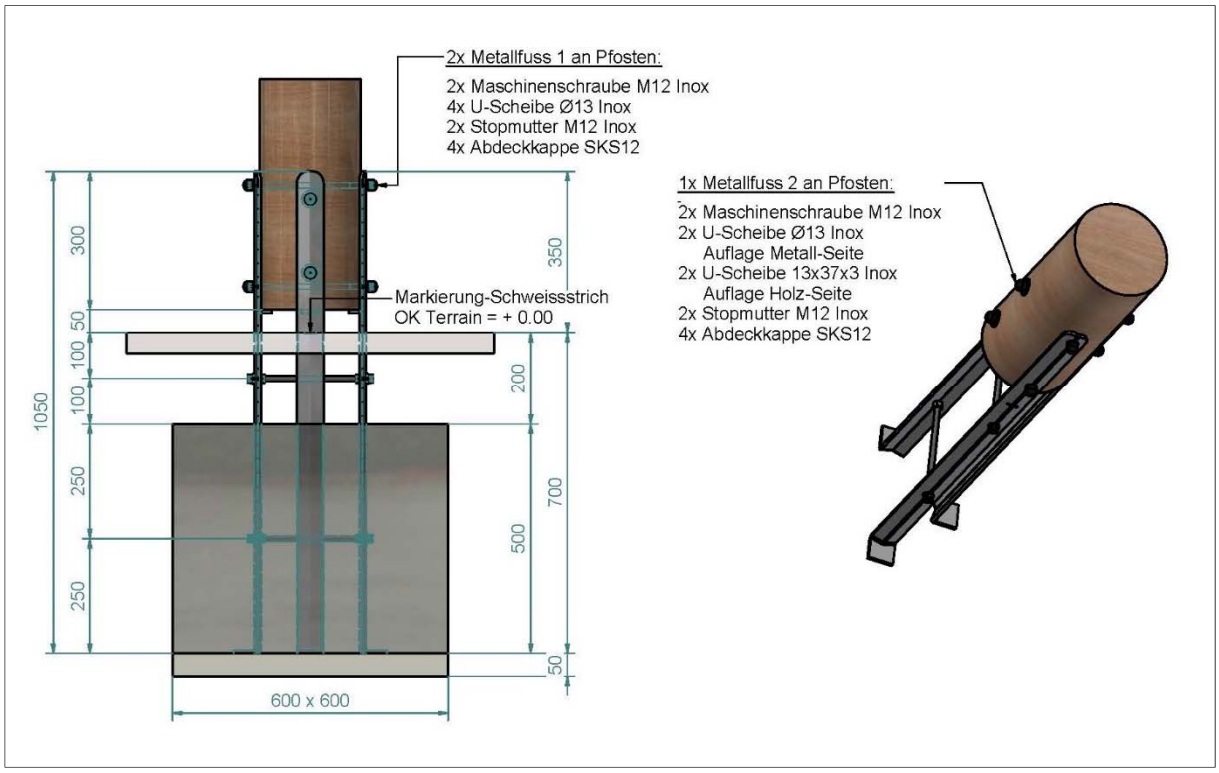


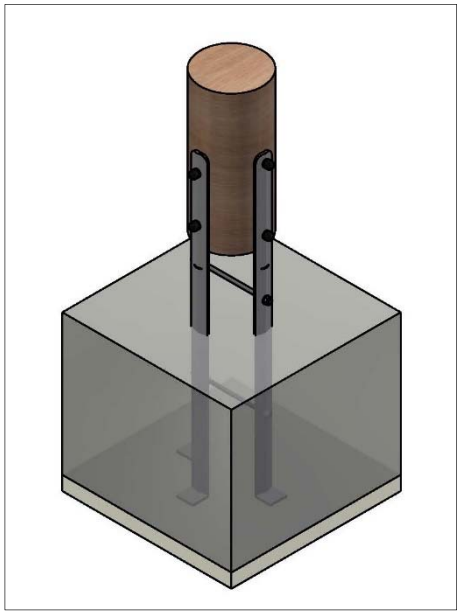

**Fuchs Thun AG**
Tempelstrasse 11, CH-3608 Thun
033 334 30 00
www.fuchsthun.ch / info@fuchsthun.ch

**Conseil et vente Suisse romande**
079 314 64 50

**Piratenkorb:**
- Stabilität des Metallpfostens überprüfen.
- Verschraubungen zwischen dem Piratenkorbgestell und dem Metallpfosten überprüfen.
- Podest-Platte (Sperrholz) auf Beschädigungen und Vermorschung überprüfen.
- Verschraubungen der Podest-Platte auf das Piratenkorbgestell kontrollieren.
- Schrauben nachziehen. Stopmuttern ersetzen, die Polyamid-Einlage wird durch Nachziehen zerstört.
- Metallteile auf Rissbildung und Korrosion kontrollieren.

**Hängematte und Hängematte Junior:**
- Lagereinheit überprüfen (Verbindung Hängematte auf Pfosten).
- Ringmutter-Verbindung auf Balken und Seile auf Abnutzung überprüfen.
- Seilwerk-Verbindung auf Balken: Schutzschläuche, Rohrschellen und Schrauben kontrollieren und nachziehen.

**Fuchs Thun AG**
Tempelstrasse 11, CH-3608 Thun
033 334 30 00
www.fuchsthun.ch / info@fuchsthun.ch

**Conseil et vente Suisse romande**
079 314 64 50

**Sprossensteg:**
- Schaukelgelenke und Ketten auf Funktion und Abnutzung überprüfen.
- Verschraubungen Holzsprossen-Ketten und Metallteile auf Pfosten kontrollieren.

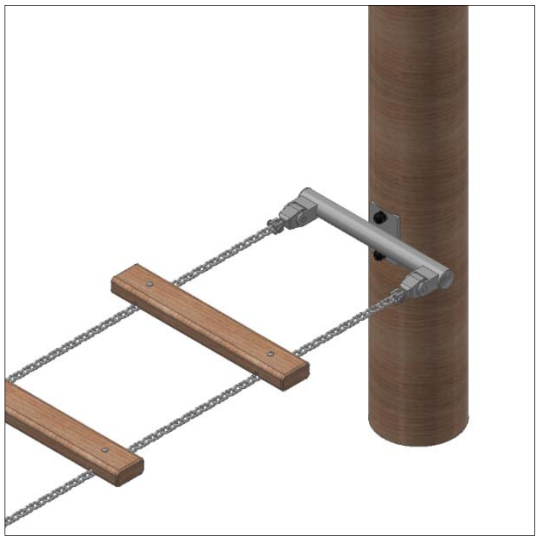

**Sitzteller:**
- Verschraubungen Pfosten-Querbalken kontrollieren.
- Verbindung Kettenschloss zu Pfosten und Querbalken überprüfen.
- Beidseitige Verbindung Seile auf Sitzteller kontrollieren.

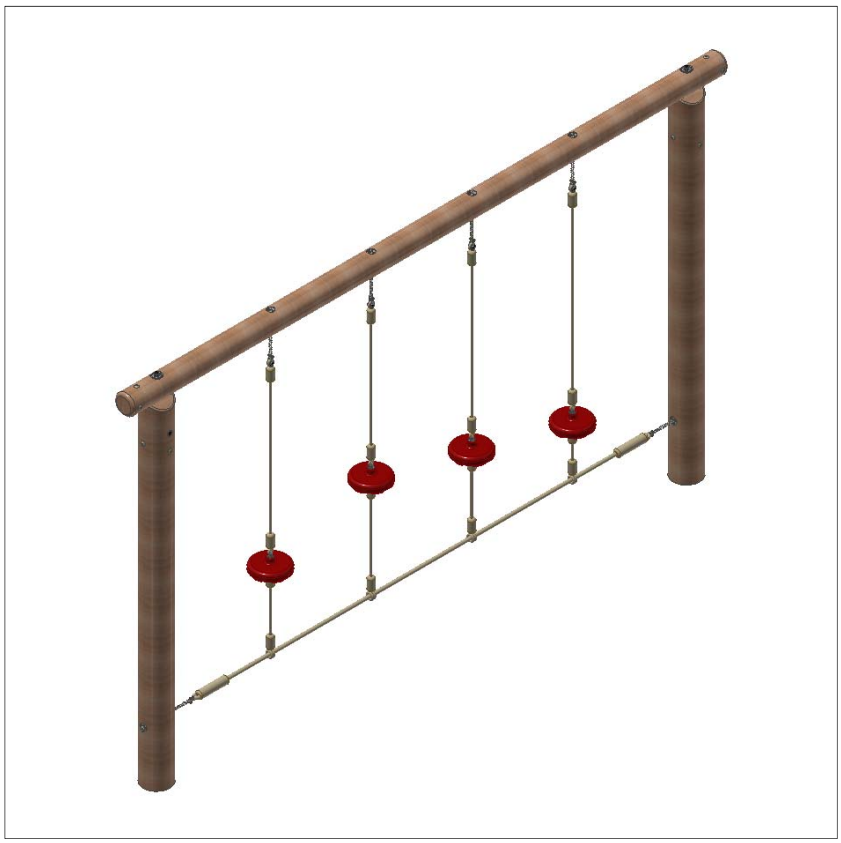



**Fuchs Thun AG**
Tempelstrasse 11, CH-3608 Thun
033 334 30 00
www.fuchsthun.ch / info@fuchsthun.ch

**Conseil et vente Suisse romande**
079 314 64 50

**Turmnetz:**

1) Ringmutter-Verbindung Seilwerk auf Balken überprüfen (Verschraubung und Seilwerk).
2) Verschraubung Balken-Unterzug auf Holzpfosten überprüfen, bei Bedarf nachziehen.

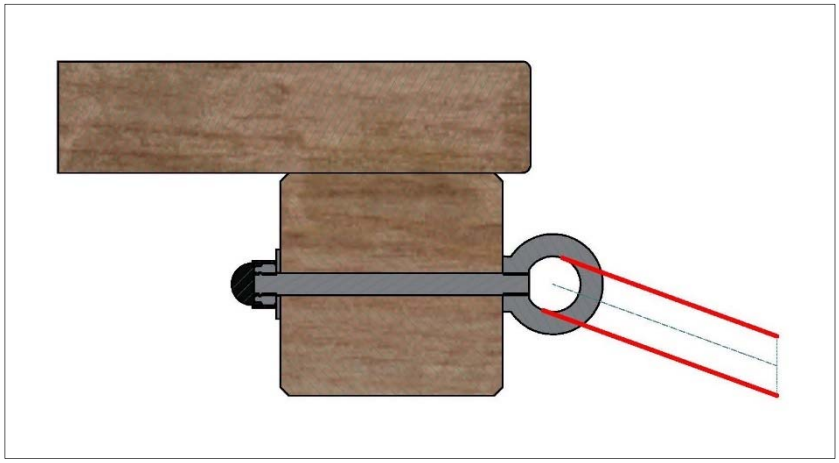

Ringmutter muss fest und gerade auf dem Balken aufliegen.



**Fuchs Thun AG**
Tempelstrasse 11, CH-3608 Thun
033 334 30 00
www.fuchsthun.ch / info@fuchsthun.ch

**Conseil et vente Suisse romande**
079 314 64 50

## C) jährliche Hauptinspektion (Jahreskontrolle)

(durch eine qualifizierte Spielplatzfachperson oder Spielplatzfachkraft: in Abständen von maximal 12 Monate oder gemäss Herstellerangaben)
Inspektion zur Feststellung des allgemeinen Sicherheitsniveaus von Geräten, Fundamenten, Spielebenen und der Betriebssicherheit:

- alle Punkte unter A und B (Sichtkontrolle und Funktionskontrolle)
- Zustand der Spielplatzgeräte und den stossdämpfenden Böden beurteilen
- allgemeiner betriebssicherer Zustand von Anlagen, Fundamenten und Oberflächen beurteilen
- Fäulnis, Zersetzung, Korrosion, Verschleiss, Witterungs- und Alterungsprozessen beurteilen
  (solche Bauteile müssen ev. repariert oder ersetzt werden)
- Fangstellen und versteckte Mängel
- Fundamente, welche Risse aufweisen, müssen zwingend nach Angaben des Herstellers neu erstellt werden
- Fundamente und tragende Teile müssen fest verankert sein
- wenn die Stabilität eines Spielplatzgerätes von nur einem Pfosten abhängt, muss die Inspektion besonders sorgfältig durchgeführt werden (ev. mehrmals jährlich überprüfen, z.B. durch Freilegen)
- Fallschutzböden und loses Fallschutzmaterial auf angemessene Stossdämpfung überprüfen
- Standfestigkeit der Spielplatzgeräte testen

***Kann die Betriebssicherheit (erhebliche Mängel) nicht mehr gewährleistet werden, muss die Anlage ausser Betrieb genommen werden. Der Betreiber muss unverzüglich informiert werden. Die Geräte mit sicherheitskritischen Mängeln sperren oder komplett entfernen.***

***Bitte beachten Sie, dass Wartungsfehler beziehungsweise unterlassene Kontrollen ein erhebliches Unfallrisiko darstellen können. Zur Erhaltung der Spielplatzgeräte-Sicherheit sind nur Original-Ersatzteile zulässig.***

***Es ist sehr empfehlenswert, alle Kontrollen und Wartungen schriftlich festzuhalten und diese 10 Jahre aufzubewahren.***

***Während der Installation, sowie bei Wartungs- und Reparaturarbeiten muss die Spielanlage abgesperrt werden.***

Die jährliche Hauptinspektion (Jahreskontrolle) sollte von sachkundigem Personal unter strenger Einhaltung der von Fuchs Thun AG erteilten Anweisungen vorgenommen werden.
Sie können die Jahreskontrolle auch durch die Firma Fuchs Thun AG ausführen lassen, indem Sie mit uns eine Wartungsvereinbarung abschliessen (nur in der Schweiz-CH und Liechtenstein-FL möglich).

## C) Zusatzinformationen zur Jahreskontrolle

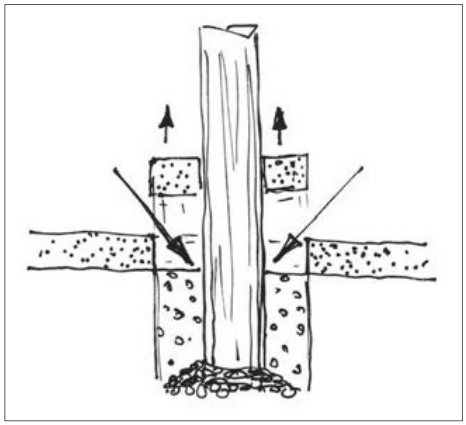

Prüfung des Standpfostens durch Freilegung der kritischen Zone.



**Fuchs Thun AG**
Tempelstrasse 11, CH-3608 Thun
033 334 30 00
www.fuchsthun.ch / info@fuchsthun.ch

**Conseil et vente Suisse romande**
079 314 64 50